remeha

Plintverwarming en overig

Remeha Kickspace Plintverwarming 500DUO	790
Remeha Kickspace Plintverwarming 500E	792
Remeha Kickspace Plintverwarming 500G	794
Remeha Kickspace Plintverwarming 500M	796
Remeha Kickspace Plintverwarming 600G	798
Remeha Kickspace Plintverwarming 600M	800
Remeha Kickspace Plintverwarming 800DUO	802
Remeha Kickspace Plintverwarming 800G	804
Remeha Kickspace Plintverwarming 800M	806
Baxi Kickspace Stadsverwarming set	808
Remeha Kickspace Plintverwarming 600 12V	810
Brötje Eurocondens SGB 40-250	812
Brötje Eurocondens SGB 2 (320-500)	816
Brötje Eurocondens SGB 2 (90-250)	822
Brötje Eurocondens SGB 320-500 C/D	826
Brötje Eurocondens SGB 90-250 C/D	830
Brötje Ecotherm Plus WGB(N) 2.15 - 2.70	834

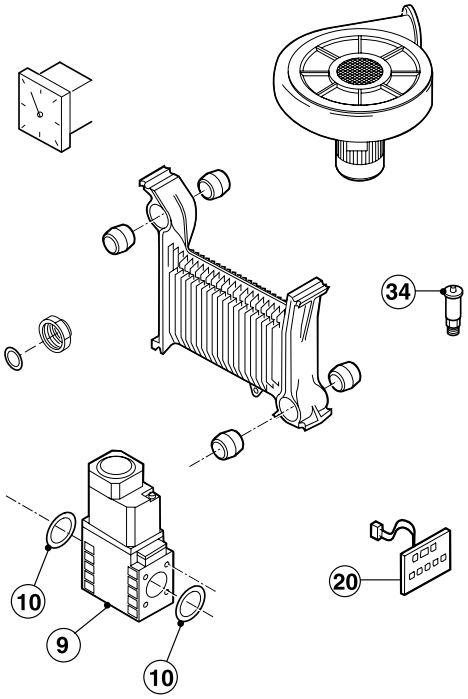

Remeha Kickspace Plintverwarming 500DUO

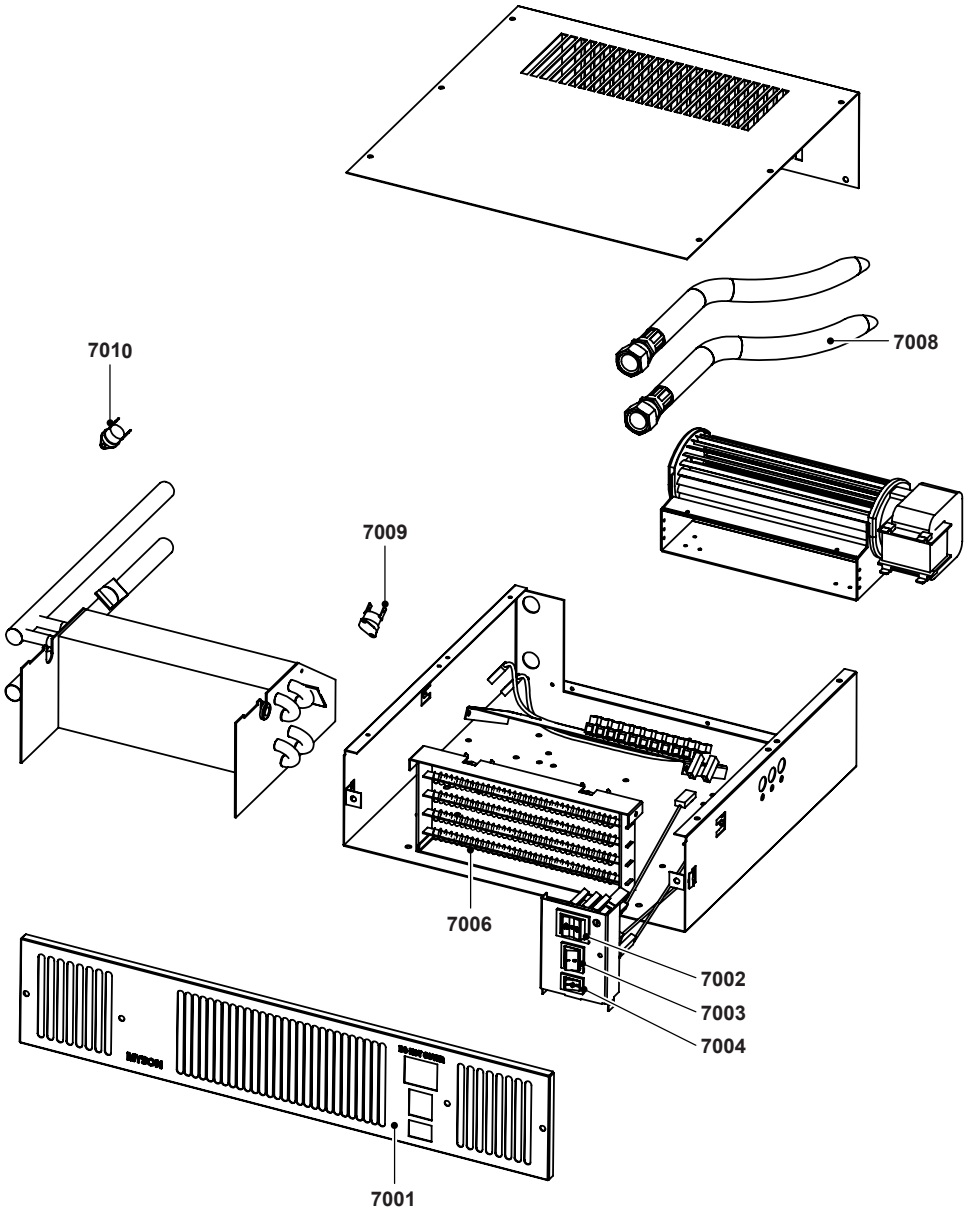

remeha

Remeha Kickspace Plintverwarming 500DUO

Art.nr.	Omschrijving	Positie-nummer	Prijs bruto ex. BTW, in €
S101829	Grille Kickspace 500E/DUO zwart	7001	45,80
S101833	Grille Kickspace 500E/DUO rvs	7001	91,50
S101830	Grille Kickspace 500E/DUO wit	7001	45,80
S101885	Schak. 3-standen KS500E/DUO+800DUO	7002	12,70
S101884	Schak. verw.element KS500E/DUO+800DUO	7003	10,80
S101883	Schak. ventilator KS500E/DUO+800DUO	7004	8,17
S101892	Verwarmingselement 1kW KS500 DUO	7006	164,60
S101817	Slangenset KS L=70cm. incl. afsluiter	7008	50,30
S101845	Slangenset KS L=2 m. incl. afsluiter	7008	58,70
S101880	Thermostaat low-limit KS/PHK cv	7009	11,20
S101882	Thermostaat high-limit cv KS500DUO KS800DUO	7010	11,30

Remeha Kickspace Plintverwarming 500E

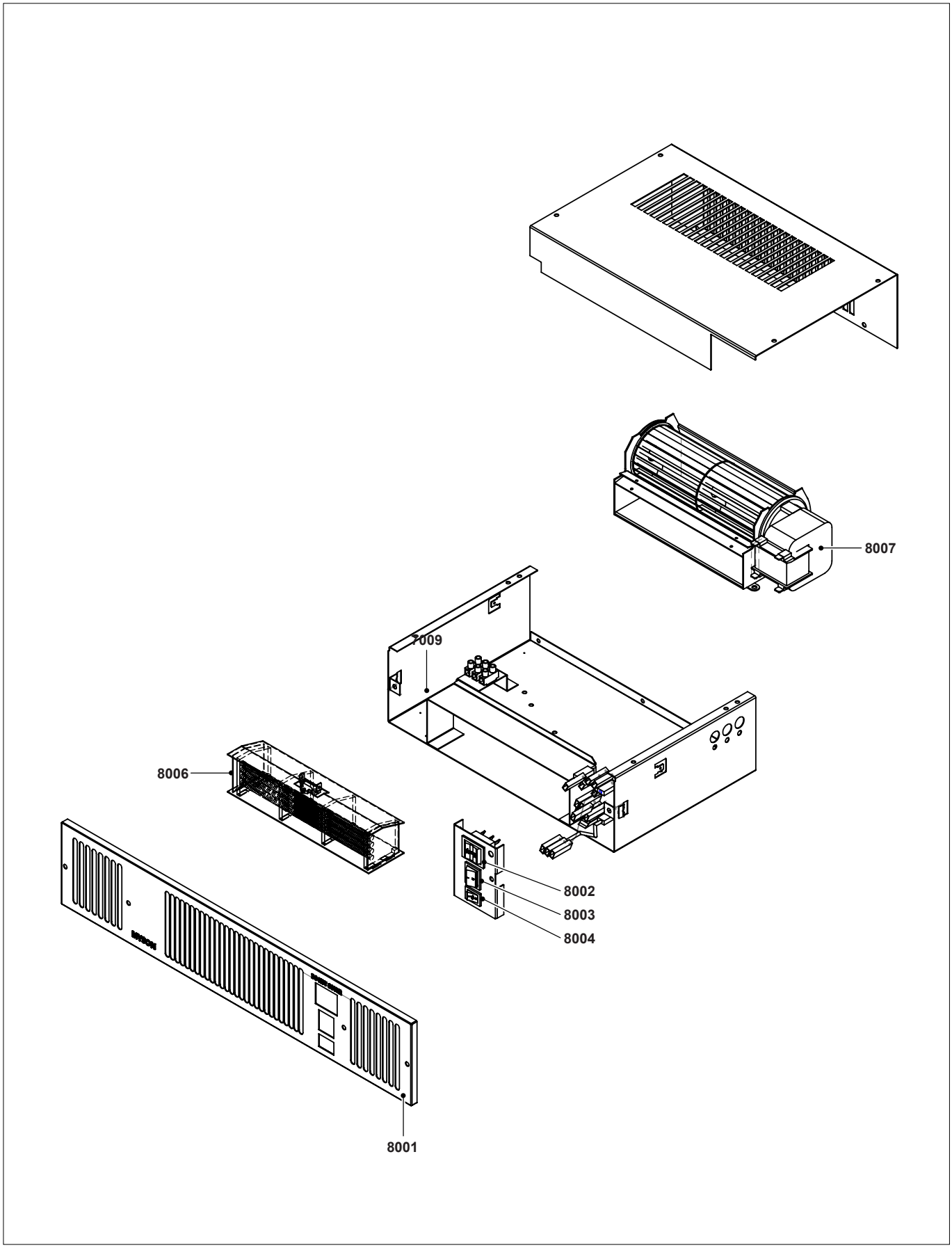

remeha

Remeha Kickspace Plintverwarming 500E

Art.nr.	Omschrijving	Positie-nummer	Prijs bruto ex. BTW, in €
S101829	Grille Kickspace 500E/DUO zwart	8001	45,80
S101833	Grille Kickspace 500E/DUO rvs	8001	91,50
S101830	Grille Kickspace 500E/DUO wit	8001	45,80
S101885	Schak. 3-standen KS500E/DUO+800DUO	8002	12,70
S101884	Schak. verw.element KS500E/DUO+800DUO	8003	10,80
S101883	Schak. ventilator KS500E/DUO+800DUO	8004	8,17
S101894	Verwarmingselement 2kW KS500E	8006	143,10
S101876	Ventilator KS500(alle)/PHK1400+2000e (M-type)	8007	145,60
S101825	Flash thermostaat KS500E/D		54,10
S101887	Thermostaat high-limit cv KS500E		11,20

Remeha Kickspace Plintverwarming 500G

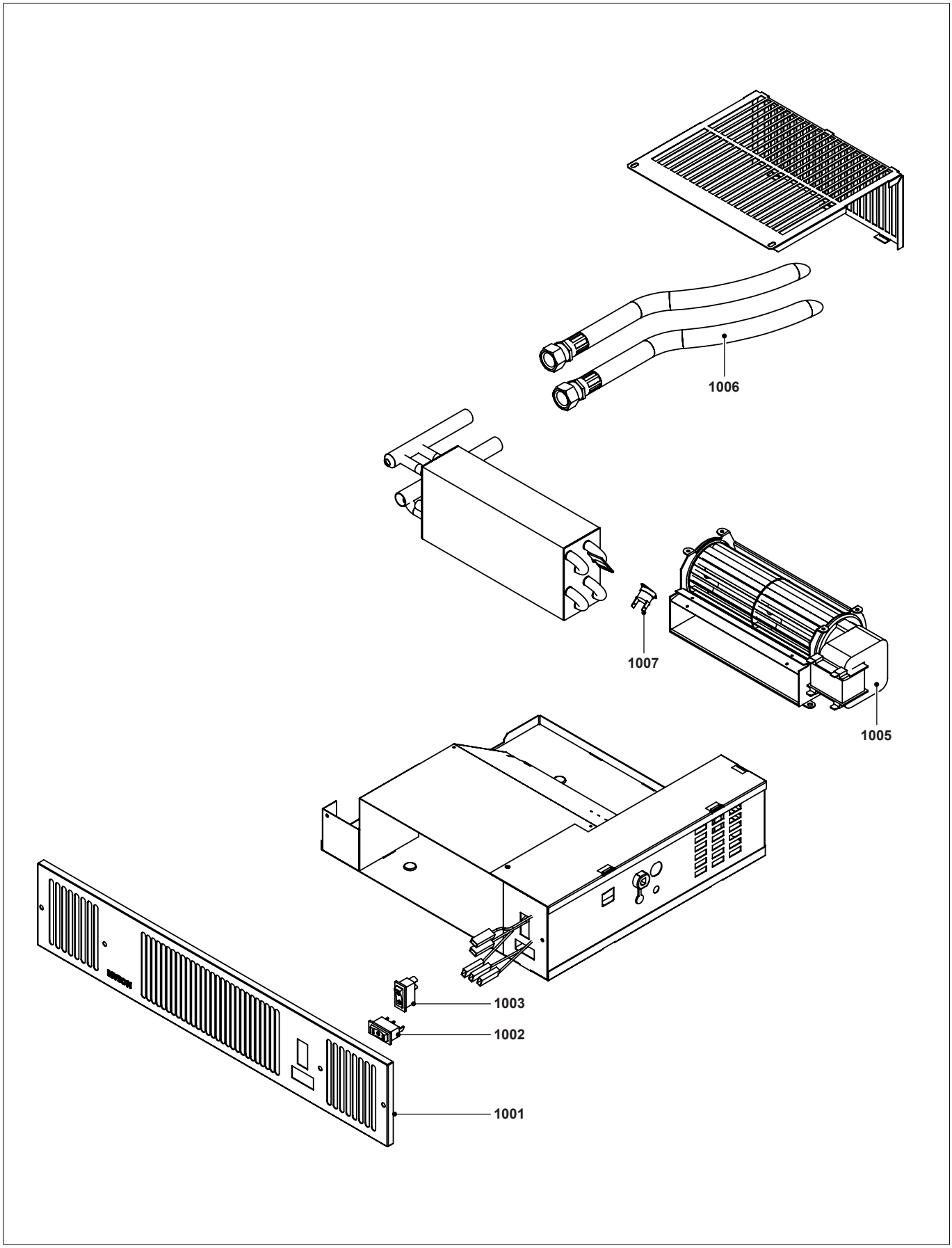

remeha

Remeha Kickspace Plintverwarming 500G

Art.nr.	Omschrijving	Positie-nummer	Prijs bruto ex. BTW, in €
S101819	Grille Kickspace 500 wit	1001	45,80
S101823	Grille Kickspace 500 zwart	1001	45,80
S101828	Grille Kickspace 500 rvs	1001	91,50
S101901	Schak. 3-standen KS500/600cv (G-type)	1002	8,79
S101902	Schak. 2-standen KS500/600cv (G-type)	1003	8,79
S101900	Vent. KS500cv/1400cv (G-type) >serienr. 822710	1005	145,40
S101817	Slangenset KS L=70cm. incl. afsluiter	1006	50,30
S101845	Slangenset KS L=2 m. incl. afsluiter	1006	58,70
S101880	Thermostaat low-limit KS/PHK cv	1007	11,20

Remeha Kickspace Plintverwarming 500M

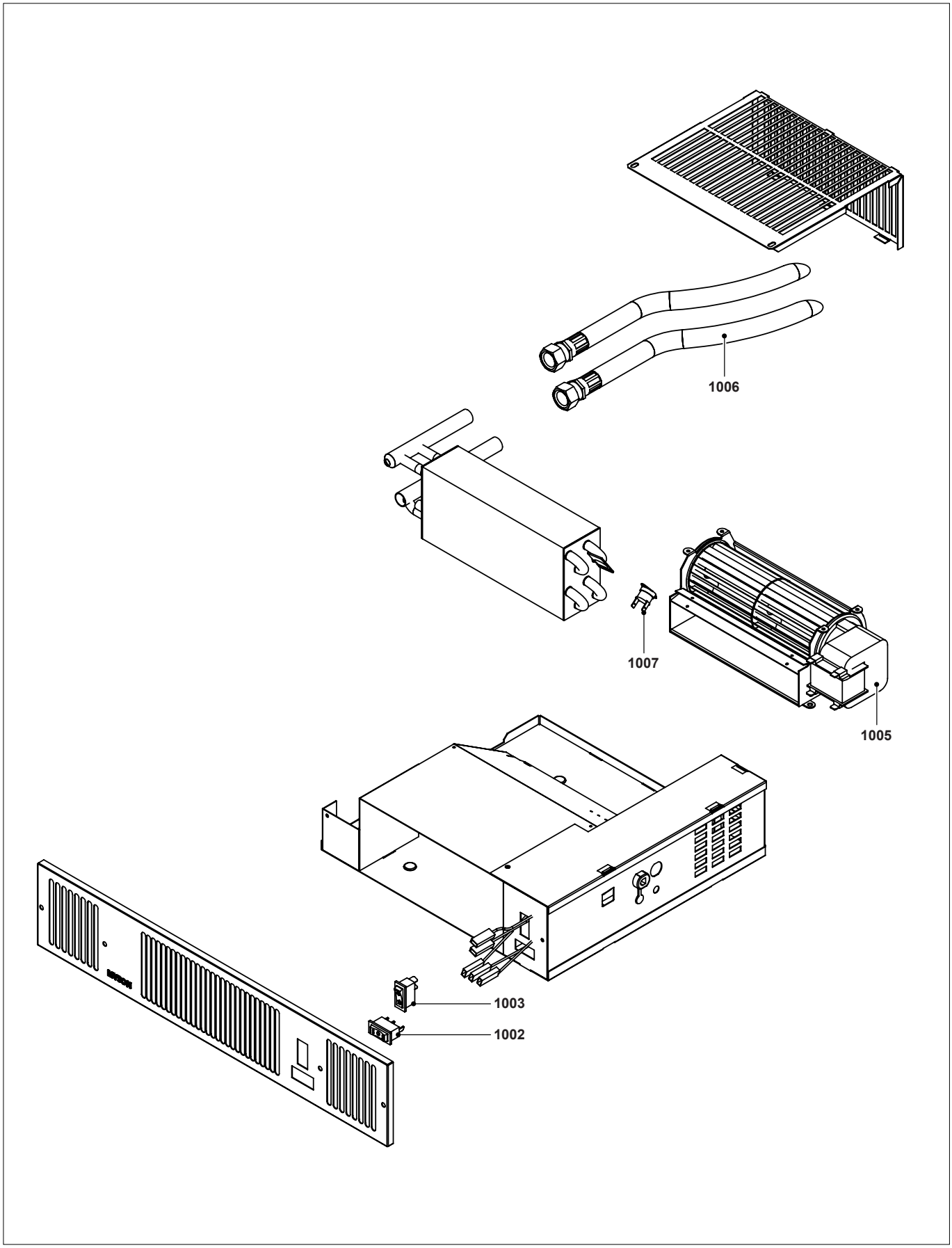

remeha

Remeha Kickspace Plintverwarming 500M

Art.nr.	Omschrijving	Positie-nummer	Prijs bruto ex. BTW, in €
S101877	Schak. 3-standen KS500/600/800	1002	7,19
S101878	Schak. 2-stand. KS500/600/800	1003	6,41
S101876	Ventilator KS500(alle)/PHK1400+2000e (M-type)	1005	145,60
S101817	Slangenset KS L=70cm. incl. afsluiter	1006	50,30
S101845	Slangenset KS L=2 m. incl. afsluiter	1006	58,70
S101880	Thermostaat low-limit KS/PHK cv	1007	11,20

Remeha Kickspace Plintverwarming 600G

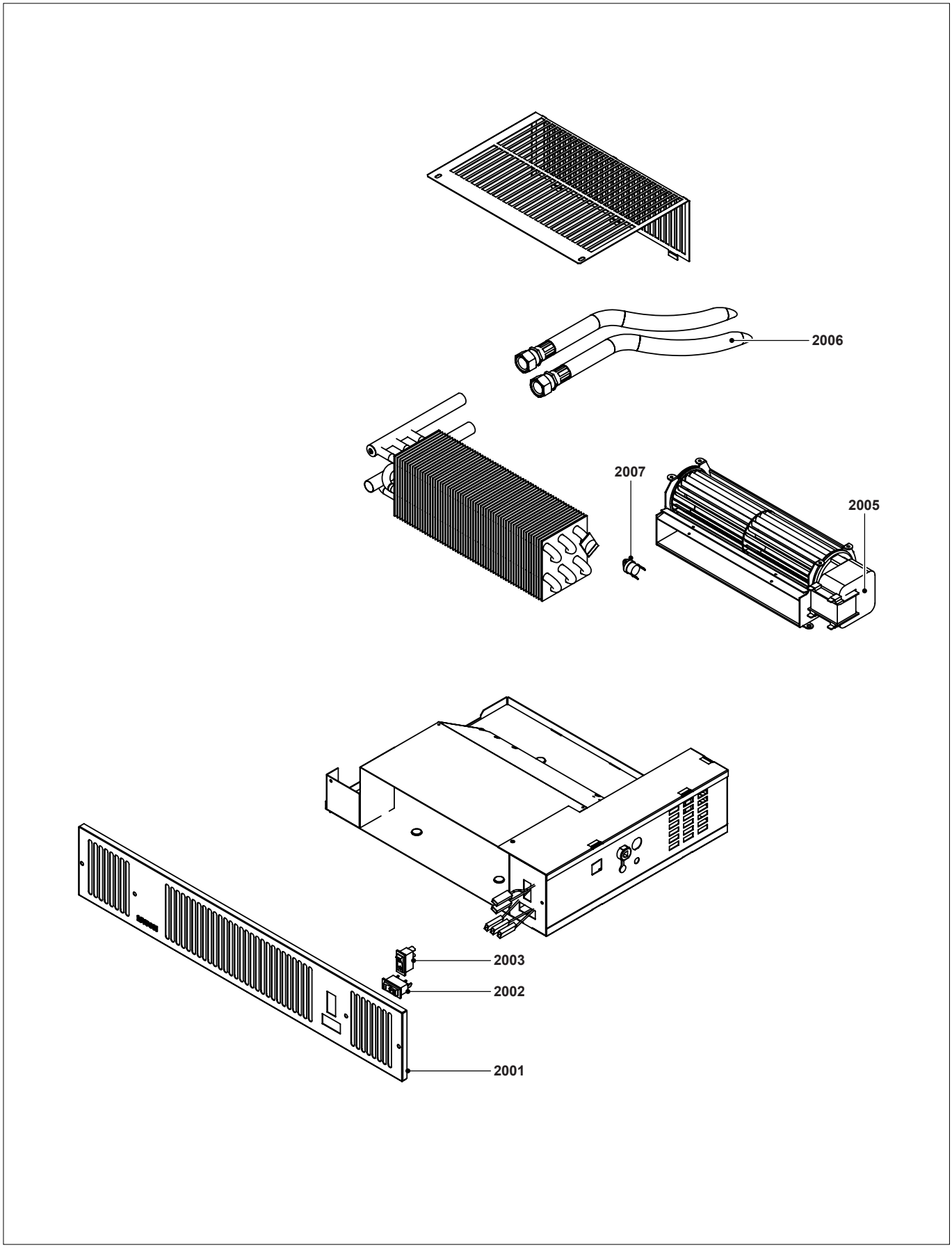

remeha

Remeha Kickspace Plintverwarming 600G

Art.nr.	Omschrijving	Positie-nummer	Prijs bruto ex. BTW, in €
S101822	Grille Kickspace 600 zwart	2001	45,80
S101821	Grille Kickspace 600 wit	2001	45,80
S101827	Grille Kickspace 600 rvs	2001	91,50
S101901	Schak. 3-standen KS500/600cv (G-type)	2002	8,79
S101902	Schak. 2-standen KS500/600cv (G-type)	2003	8,79
S101903	Vent. KS600cv/2000cv (G-type) >serienr. 819270	2005	152,90
S101817	Slangenset KS L=70cm. incl. afsluiter	2006	50,30
S101845	Slangenset KS L=2 m. incl. afsluiter	2006	58,70
S101880	Thermostaat low-limit KS/PHK cv	2007	11,20

Remeha Kickspace Plintverwarming 600M

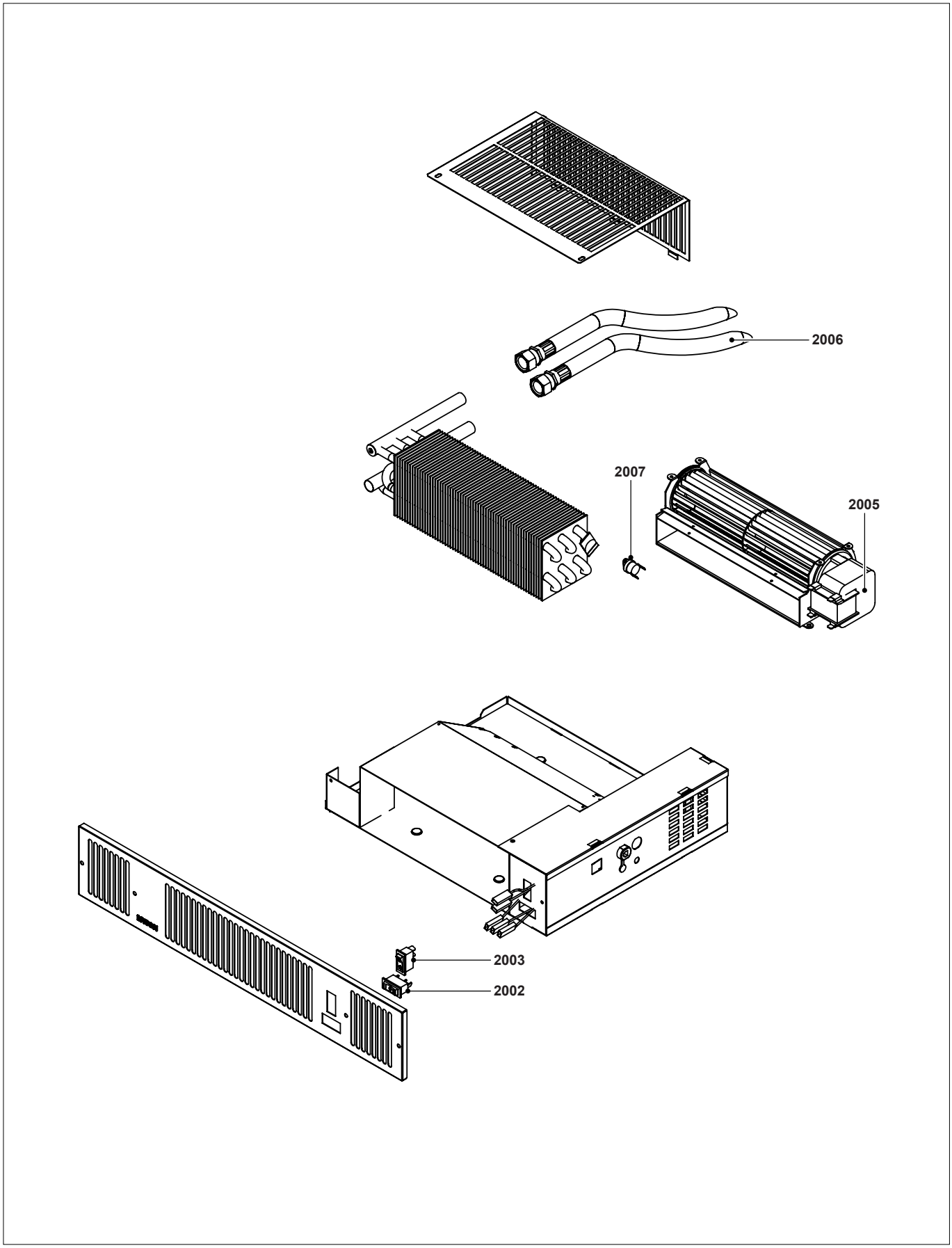

remeha

Remeha Kickspace Plintverwarming 600M

Art.nr.	Omschrijving	Positie-nummer	Prijs bruto ex. BTW, in €
S101877	Schak. 3-standen KS500/600/800	2002	7,19
S101878	Schak. 2-stand. KS500/600/800	2003	6,41
S101888	Ventilator KS600cv/PHK2000cv (M-type)	2005	165,00
S101817	Slangenset KS L=70cm. incl. afsluiter	2006	50,30
S101845	Slangenset KS L=2 m. incl. afsluiter	2006	58,70
S101880	Thermostaat low-limit KS/PHK cv	2007	11,20

Remeha Kickspace Plintverwarming 800DUO

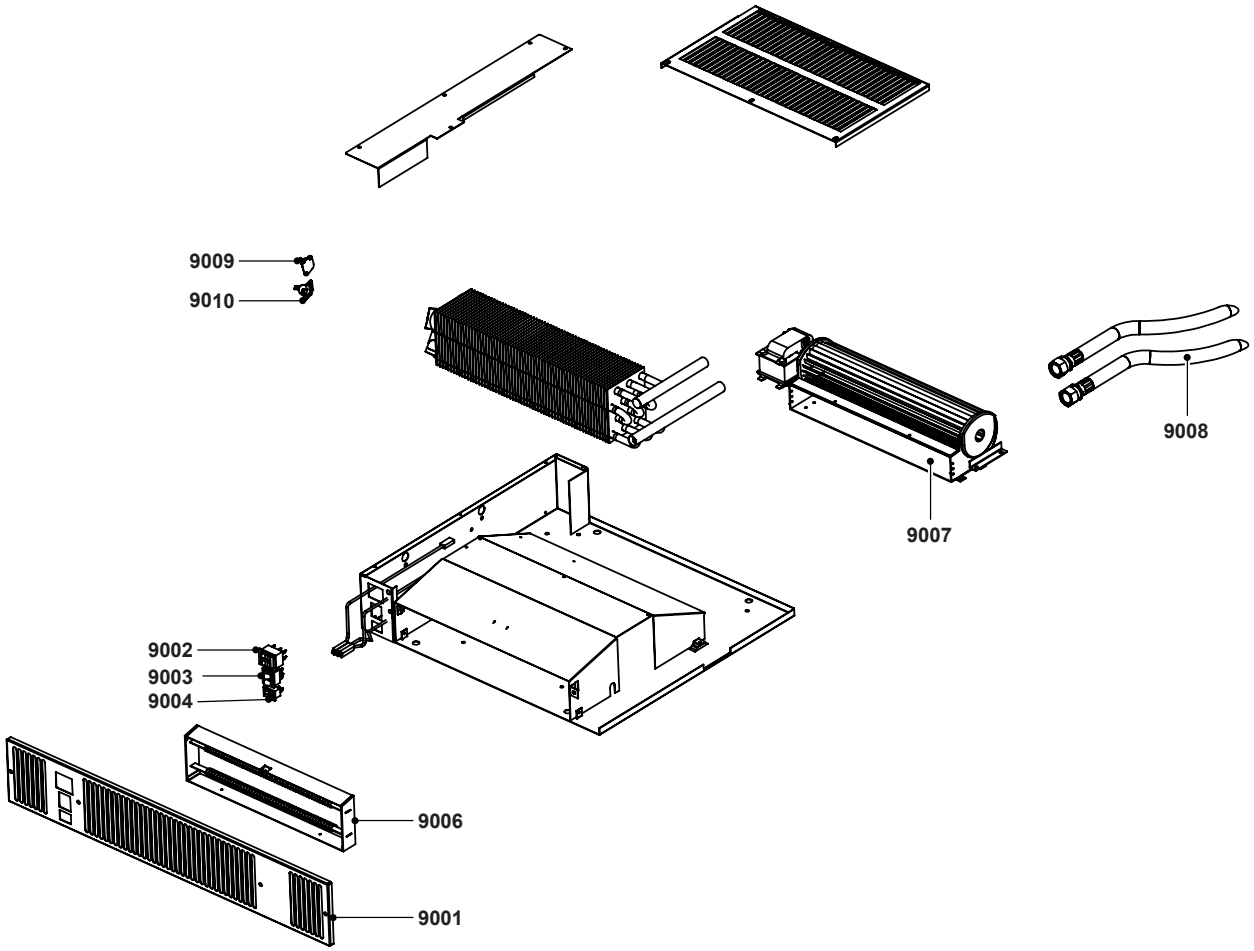

remeha

Remeha Kickspace Plintverwarming 800DUO

Art.nr.	Omschrijving	Positie-nummer	Prijs bruto ex. BTW, in €
S101869	Grille Kickspace 800 DUO ivoor	9001	45,80
S101867	Grille Kickspace 800 DUO zwart	9001	45,80
S101868	Grille Kickspace 800 DUO wit	9001	45,80
S101866	Grille Kickspace 800 DUO rvs	9001	91,50
S101870	Grille Kickspace 800 DUO alu.	9001	91,50
S101885	Schak. 3-standen KS500E/DUO+800DUO	9002	12,70
S101884	Schak. verw.element KS500E/DUO+800DUO	9003	10,80
S101883	Schak. ventilator KS500E/DUO+800DUO	9004	8,17
S101897	Verwarmingselement 2,6kW KS800DUO	9006	179,60
S101898	Ventilator KS800(alle)/PHK2600 (M-type)	9007	182,10
S101817	Slangenset KS L=70cm. incl. afsluiter	9008	50,30
S101845	Slangenset KS L=2 m. incl. afsluiter	9008	58,70
S101880	Thermostaat low-limit KS/PHK cv	9009	11,20
S101882	Thermostaat high-limit cv KS500DUO KS800DUO	9010	11,30

Remeha Kickspace Plintverwarming 800G

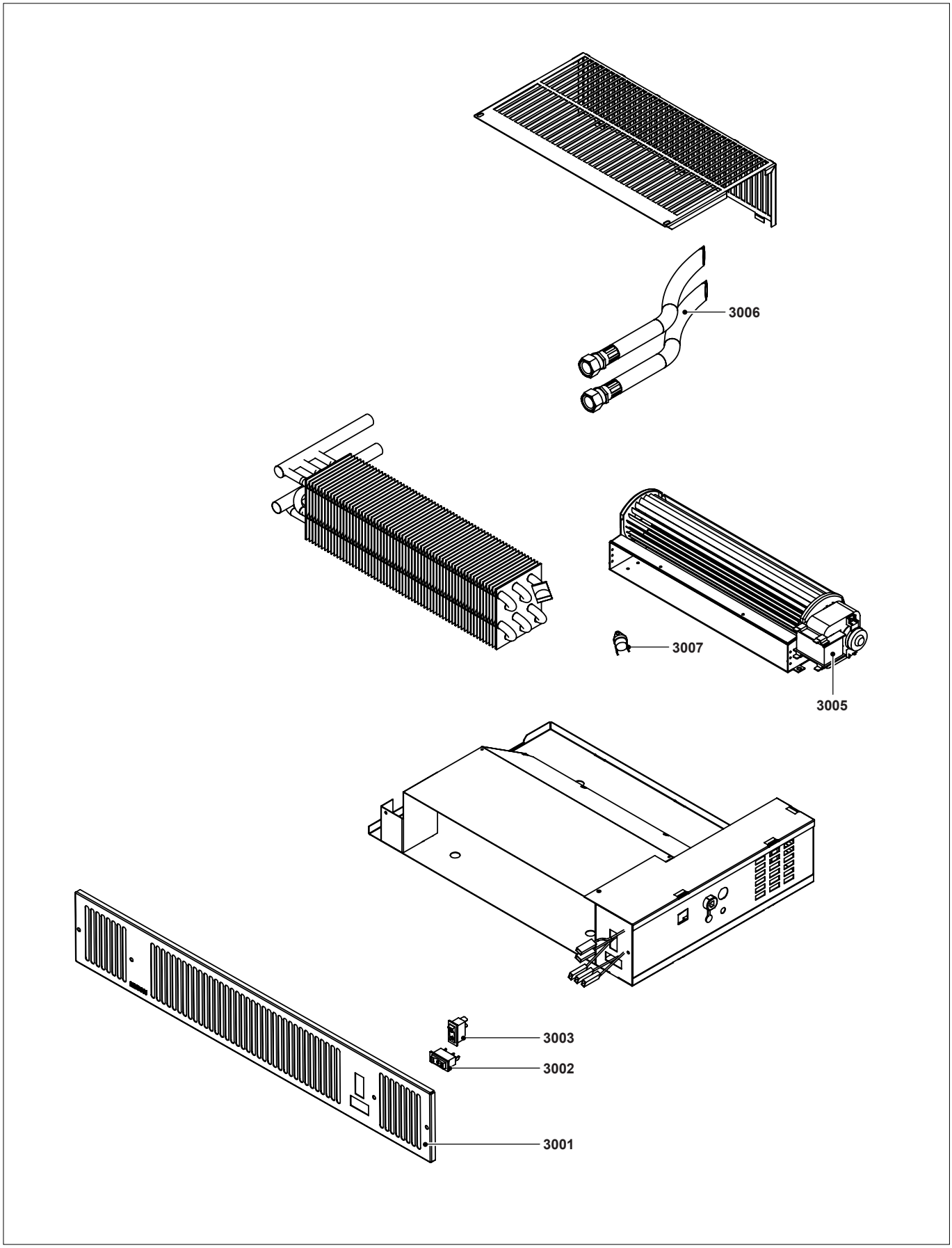

remeha

Remeha Kickspace Plintverwarming 800G

Art.nr.	Omschrijving	Positie-nummer	Prijs bruto ex. BTW, in €
S101841	Grille Kickspace 800G wit	3001	45,80
S101843	Grille Kickspace 800G rvs	3001	91,50
S101842	Grille Kickspace 800G zwart	3001	45,80
S101901	Schak. 3-standen KS500/600cv (G-type)	3002	8,79
S101902	Schak. 2-standen KS500/600cv (G-type)	3003	8,79
S101904	Vent. KS800cv (G-type) >serienr. 925740	3005	182,10
S101817	Slangenset KS L=70cm. incl. afsluiter	3006	50,30
S101845	Slangenset KS L=2 m. incl. afsluiter	3006	58,70
S101880	Thermostaat low-limit KS/PHK cv	3007	11,20

Remeha Kickspace Plintverwarming 800M

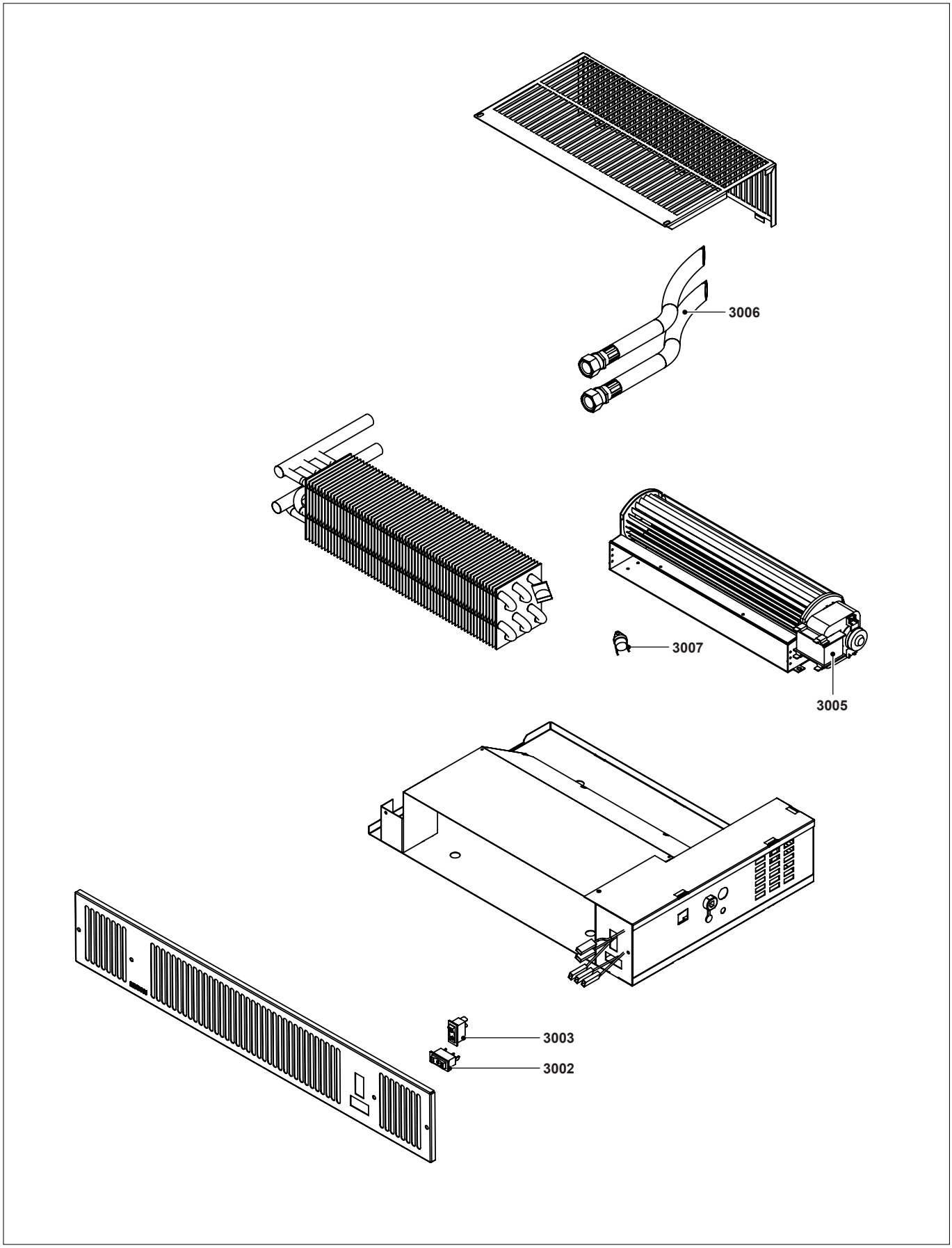

remeha

Remeha Kickspace Plintverwarming 800M

Art.nr.	Omschrijving	Positie-nummer	Prijs bruto ex. BTW, in €
S101877	Schak. 3-standen KS500/600/800	3002	7,19
S101878	Schak. 2-stand. KS500/600/800	3003	6,41
S101898	Ventilator KS800(alle)/PHK2600 (M-type)	3005	182,10
S101817	Slangenset KS L=70cm. incl. afsluiter	3006	50,30
S101845	Slangenset KS L=2 m. incl. afsluiter	3006	58,70
S101880	Thermostaat low-limit KS/PHK cv	3007	11,20

Baxi Kickspace Stadsverwarming set

Art.nr.	Omschrijving	Prijs bruto ex. BTW, in €
S101840	Klep t.b.v. Stadsverwarming Kickspace	184,70

remeha

Baxi Kickspace Stadsverwarming set

Remeha Kickspace Plintverwarming 600 12V

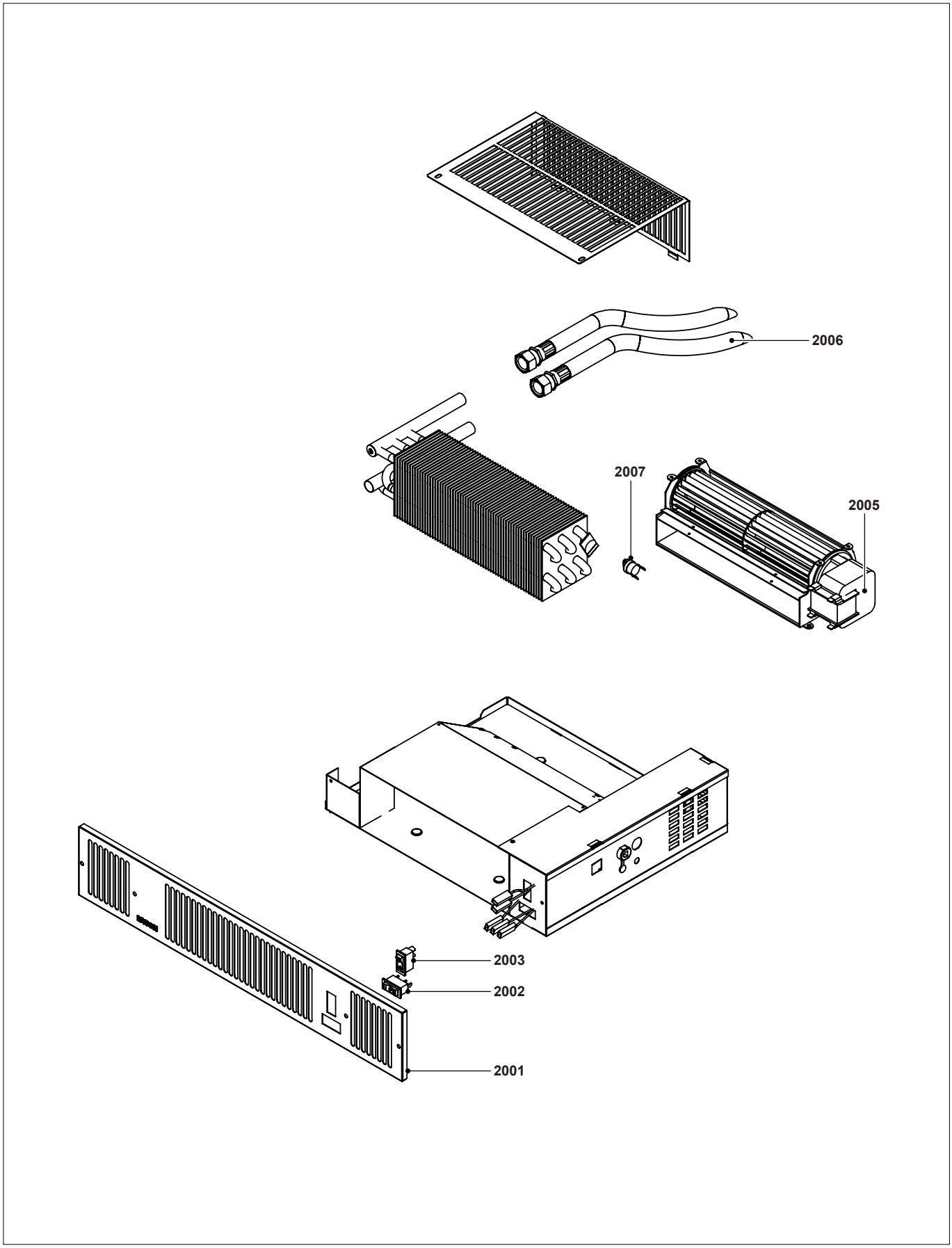

remeha

Remeha Kickspace Plintverwarming 600 12V

Art.nr.	Omschrijving	Positie-nummer	Prijs bruto ex. BTW, in €
S101822	Grille Kickspace 600 zwart	2001	45,80
S101821	Grille Kickspace 600 wit	2001	45,80
S101827	Grille Kickspace 600 rvs	2001	91,50
S101886	Schak. 3-stand. KS600-12V/Compact	2002	9,10
S101902	Schak. 2-standen KS500/600cv (G-type)	2003	8,79
S101895	Ventilator KS600-12V-Compact	2005	218,40
S101891	Ventilator KS600-12V.	2005	175,20
S101817	Slangenset KS L=70cm. incl. afsluiter	2006	50,30
S101845	Slangenset KS L=2 m. incl. afsluiter	2006	58,70
S101880	Thermostaat low-limit KS/PHK cv	2007	11,20
S101889	Trafo-assy KS600-12V. opbouw		160,00
S101890	Trafo-assy KS600-12V-Comp. opbouw		195,50

Brötje Eurocondens SGB 40-250 groep 1

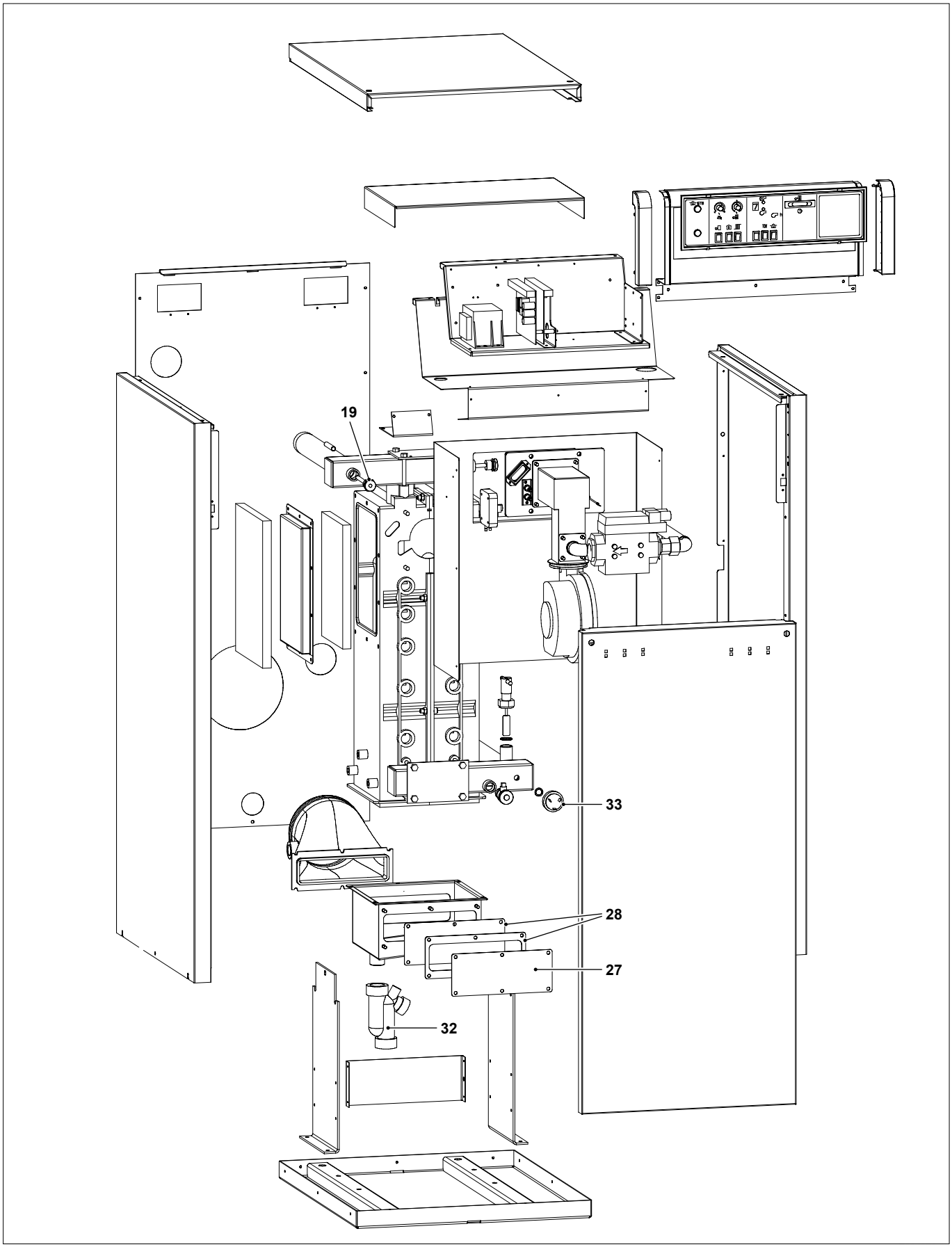

remeha

Brötje Eurocondens SGB 40-250 groep 1

Art.nr.	Omschrijving	Positie-nummer	Prijs bruto ex. BTW, in €
S102784	Dompelbuis SGB1+2	19	21,30
S102785	Deksel condensbak SGB	27	29,50
S102786	Pakking condensbak SGB	28	15,90
S102746	Condensw.sifon compl. WGB-N2+C/D	32	20,70
S102787	Sifon SGB ketel en EF boiler	32	47,00
S102800	Waterdrukschakelaar SGB + WGB	33	58,20
S102790	Print LGM SGB1.40		661,50
S102791	Print LGM SGB1.65		661,50
S102792	Print LGM SGB1.90		661,50
S102793	Print LGM SGB1.120		661,50
S102794	Print LGM SGB1.160		661,50
S102795	Print LGM SGB1.200		661,50
S102796	Print LGM SGB1.250		661,50
S102797	Boilersensor SGB QAZ21 kabel=2 mtr.		76,40
S102798	Thermometer SGB TF01-59K		35,40
S102799	Drukverschilschakelaar SGB1+2		94,80
S102801	Stromingsschakelaar SGB1		133,70
S102802	Pakking tbv strom.schak. SGB1		3,95
S102804	Therm. max. 110gr. SGB		62,90
S102806	Wipschakelaar 1801-1252-zwart		7,92
S102807	Schakelaar A/U 1801-1132-zwart		7,18
S102809	Pakking waterdrukschak. SGB		4,45
S102810	Draaiknop bedieningspaneel		7,18
S102812	Trafo AGL 24-A 2501 tbv SGB		184,30
S102848	Ontsteekkabelset (L+R) SGB1		21,80
S102851	Print bediening SGB1. 40 t/m 250		69,80
S102852	Keteltemperatuurvoeler QAK21 voor SGB1		83,60
S102874	Drukverschilschak. voor WAS		169,00
S102971	Onderhoudsset SGB1.90		231,90
S102972	Onderhoudsset SGB1.120		233,50
S102973	Onderhoudsset SGB1.160		248,60
S102974	Onderhoudsset SGB1.200		254,10
S102975	Onderhoudsset SGB1.250		259,60

Brötje Eurocondens SGB 40-250 groep 2

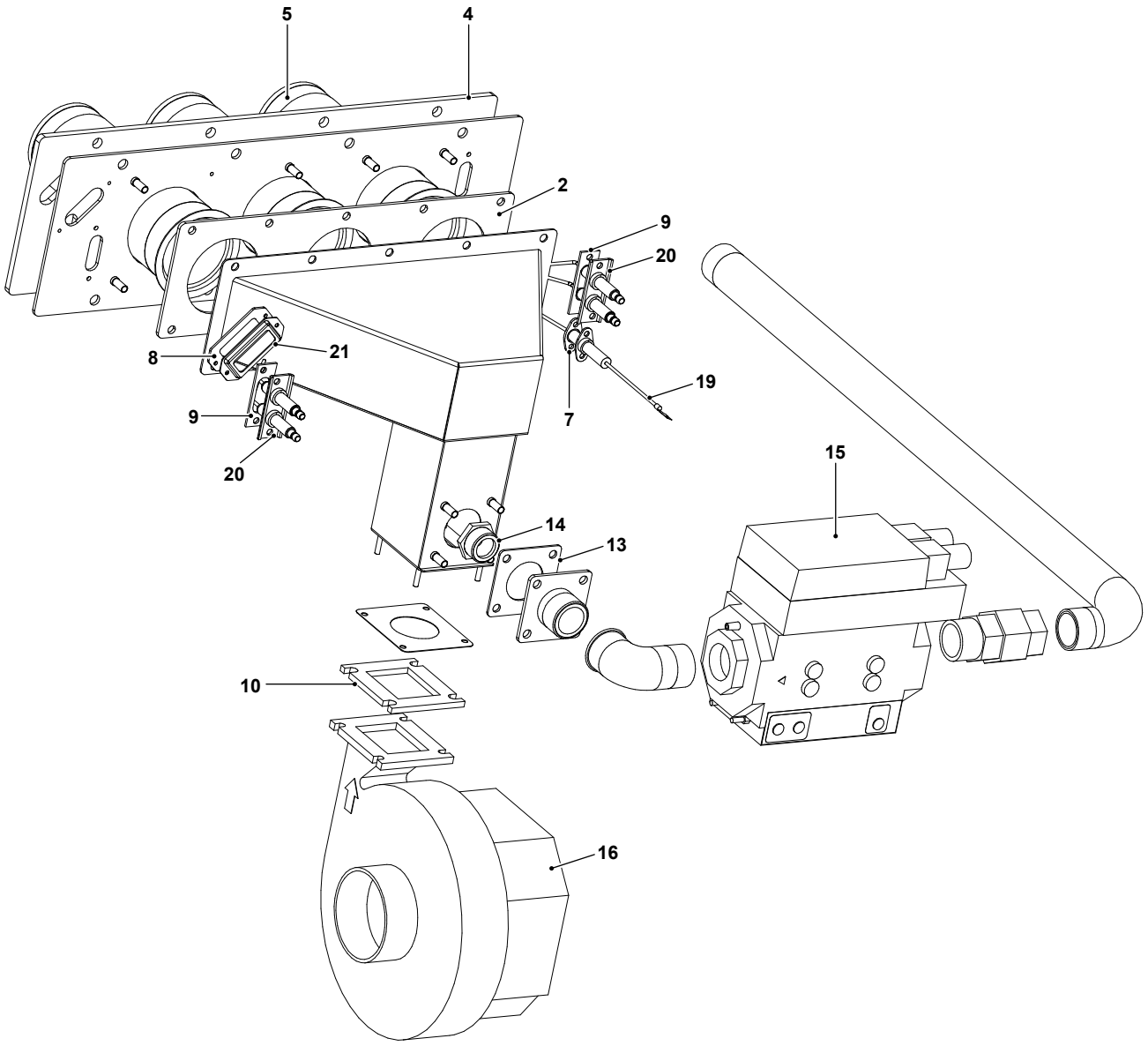

remeha

Brötje Eurocondens SGB 40-250 groep 2

Art.nr.	Omschrijving	Positie-nummer	Prijs bruto ex. BTW, in €
S102818	Pakking RVS menghuis/br.plaat SGB 200	2	29,80
S102813	Pakking-mengbuis SGB 40	2	12,40
S102816	Pakking RVS menghuis/br.plaat SGB 120	2	26,70
S102819	Pakking RVS menghuis/br.plaat SGB 250	2	33,20
S102814	Pakking-mengbuis SGB 65	2	18,70
S102815	Pakking RVS menghuis/br.plaat SGB 90	2	22,10
S102817	Pakking RVS menghuis/br.plaat SGB 160	2	28,20
S102824	Pakk.brpl.SGB1+2.160 <nr5011598-RVS menghuis	4	42,40
S102823	Pakk.brpl.SGB1+2.120 <nr4023160-RVS menghuis	4	39,80
S102825	Pakk.brpl.SGB1+2.200 <nr5020005-RVS menghuis	4	47,00
S102821	Pakking-branderplaat SGB 65	4	31,00
S102822	Pakk.brpl.SGB1+2.90 <nr.4023160-RVS menghuis	4	35,40
S102826	Pakk.brpl.SGB1+2.250 <nr5020005-RVS menghuis	4	51,50
S102820	Pakking-branderplaat SGB 40	4	22,10
S102827	Branderbuis SGB1 (geen NIT)	5	193,40
S102828	Pakking ionisatie electrode SGB	7	7,18
S102829	Pakking kijkglas SGB	8	7,18
S102830	Pakking ontsteek electrode SGB	9	7,18
S102833	Pakking ventilator SGB1+2.160 t/m 250+120C/D	10	23,50
S102831	Pakking ventilator SGB 40/65	10	8,77
S102832	Pakking ventilator SGB1+2.90/120+90C/D	10	9,76
S102834	Pakking gasaansluiting SGB	13	15,10
S102836	Gasblok SGB 40/65-24Volt	15	1.324,40
S102837	Gasblok SGB1.90 t/m 200-24Volt	15	1.324,40
S102842	Ventilator alu. SGB1.90/120 <serienr.4023160	16	661,50
S102841	Ventilator SGB 40 en 65	16	495,40
S102843	Ventilator SGB1.160-200-250	16	1.394,10
S102845	Ionisatie electr. SGB1+2 (RVS-mengbuis/geen NIT)	19	23,10
S102847	Ontsteek electrodeset SGB (geen NIT)	20	54,70
S102850	Kijkglas SGB	21	11,50
S102848	Ontsteekkabelset (L+R) SGB1		21,80
S102971	Onderhoudsset SGB1.90		231,90
S102972	Onderhoudsset SGB1.120		233,50
S102973	Onderhoudsset SGB1.160		248,60
S102974	Onderhoudsset SGB1.200		254,10
S102975	Onderhoudsset SGB1.250		259,60

Brötje Eurocondens SGB 2 (320-500) groep 1

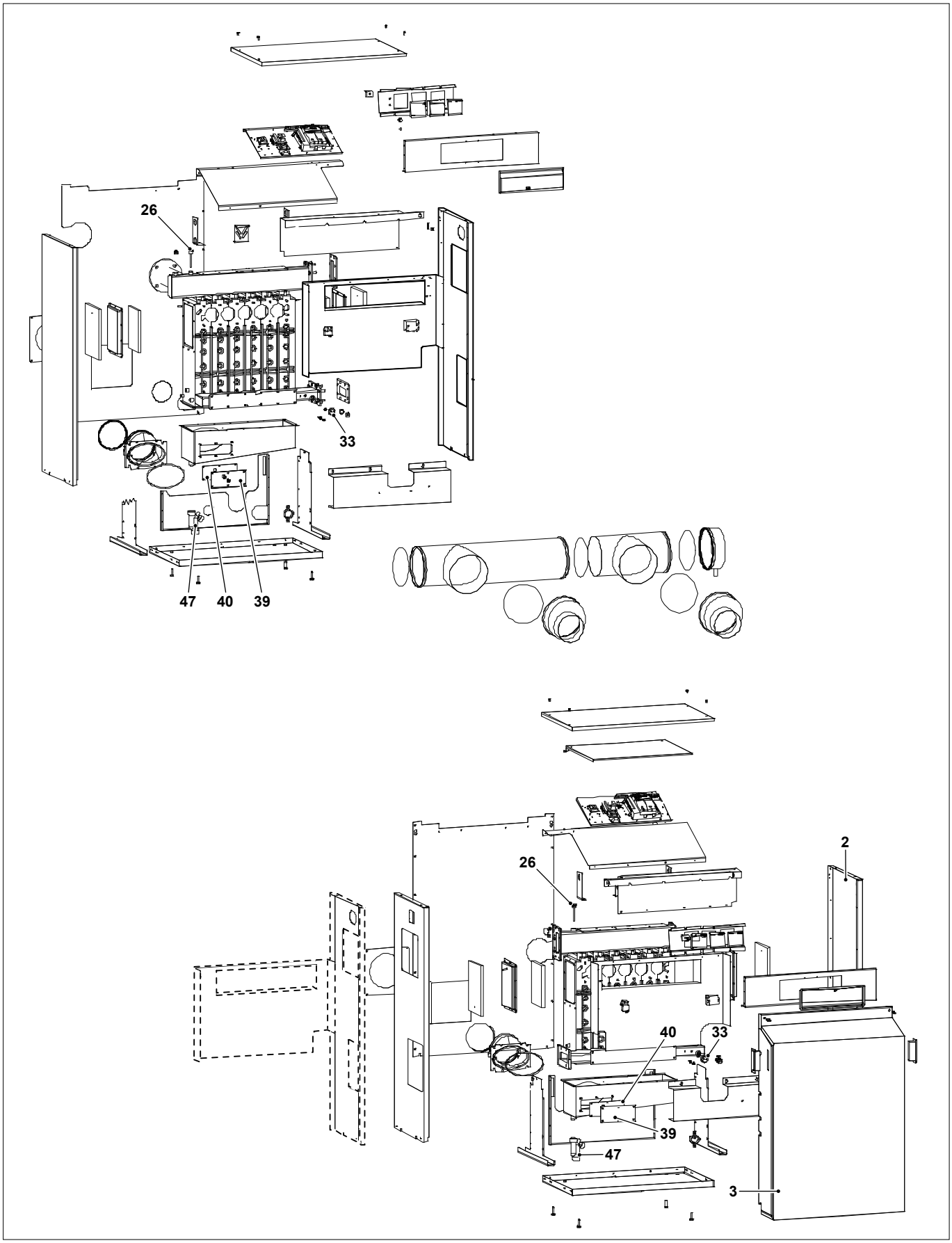

remeha

Brötje Eurocondens SGB 2 (320-500) groep 1

Art.nr.	Omschrijving	Positie-nummer	Prijs bruto ex. BTW, in €
S102784	Dompelbuis SGB1+2	26	21,30
S102800	Waterdrukschakelaar SGB + WGB	33	58,20
S102785	Deksel condensbak SGB	39	29,50
S102786	Pakking condensbak SGB	40	15,90
S102746	Condensw.sifon compl. WGB-N2+C/D	47	20,70
S102761	Ontsteekkabel WGB-N2+C/D		13,30
S102804	Therm. max. 110gr. SGB		62,90
S102809	Pakking waterdrukschak. SGB		4,45
S102867	Print bediening SGB2		150,40
S102875	Ontsteektrafo links SGB2+C/D		76,50
S102876	Ontsteektrafo rechts SGB2+C/D + WGB N2C/D		94,80
S102892	Ontst.kabel+dop SGB2+C/D (links)		21,80
S102894	Aanlegtemperatuurvoeler (extern) SGB2		103,00
S102895	Keteltemperatuurvoeler QAK36 voor SGB2/C/D		94,80
S102930	Onderhoudsset SGB2.400		601,60
S102980	Onderhoudsset SGB2.320		577,80
S102981	Onderhoudsset SGB2.500		622,50

Brötje Eurocondens SGB 2 (320-500) groep 2

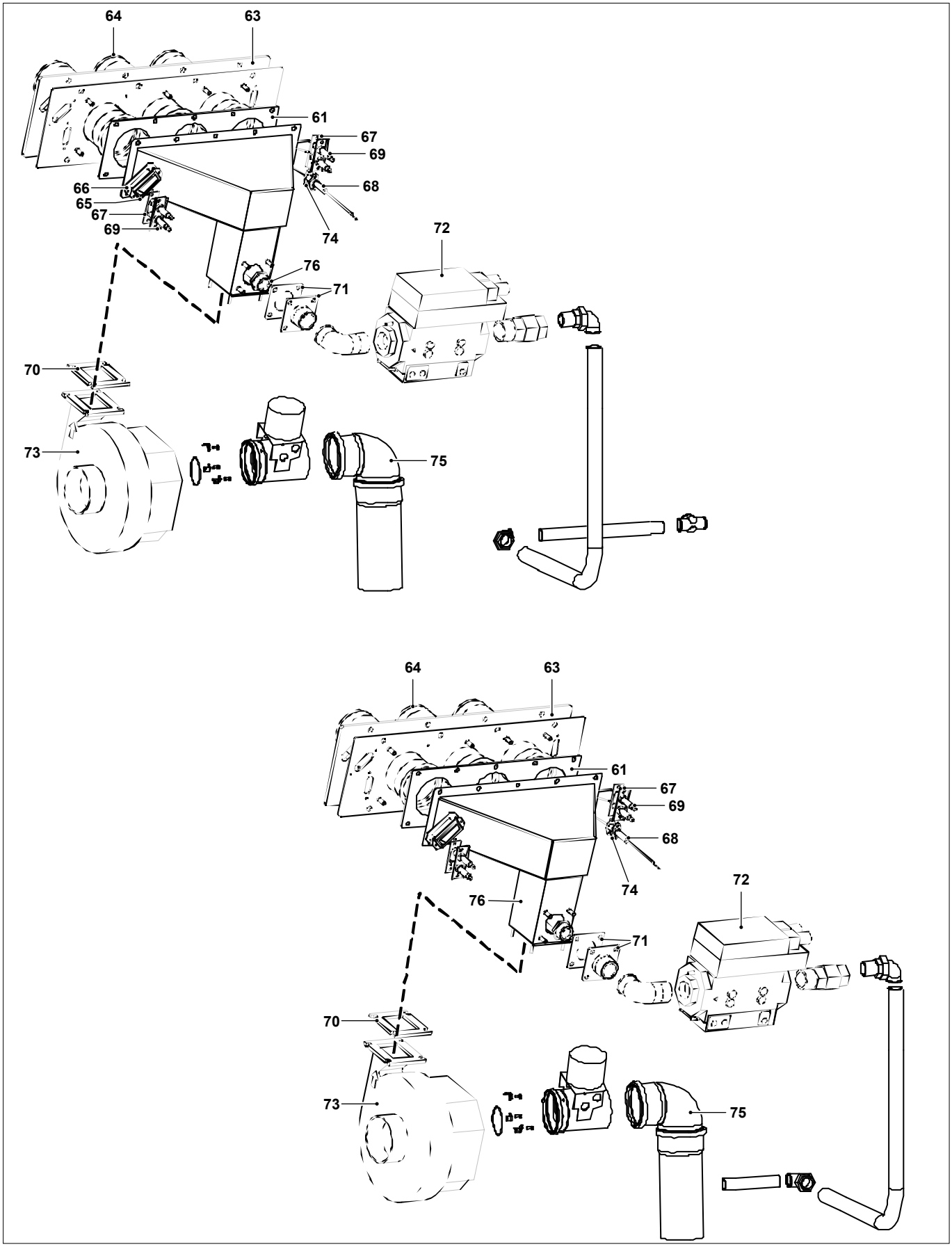

remeha

Brötje Eurocondens SGB 2 (320-500) groep 2

Art.nr.	Omschrijving	Positie-nummer	Prijs bruto ex. BTW, in €
S102818	Pakking RVS menghuis/br.plaat SGB 200	61	29,80
S102817	Pakking RVS menghuis/br.plaat SGB 160	61	28,20
S102819	Pakking RVS menghuis/br.plaat SGB 250	61	33,20
S102824	Pakk.brpl.SGB1+2.160 <nr5011598-RVS menghuis	63	42,40
S102825	Pakk.brpl.SGB1+2.200 <nr5020005-RVS menghuis	63	47,00
S102826	Pakk.brpl.SGB1+2.250 <nr5020005-RVS menghuis	63	51,50
S102827	Branderbuis SGB1 (geen NIT)	64	193,40
S102850	Kijkglas SGB	65	11,50
S102829	Pakking kijkglas SGB	66	7,18
S102830	Pakking ontsteek electrode SGB	67	7,18
S102845	Ionisatie electr. SGB1+2 (RVS-mengbuis/geen NIT)	68	23,10
S102844	Ionisatie electr. SGB-2+C/D (ALU-mengbuis/geen NIT)	68	23,10
S102847	Ontsteek electrodeset SGB (geen NIT)	69	54,70
S102833	Pakking ventilator SGB1+2.160 t/m 250+120C/D	70	23,50
S102834	Pakking gasaansluiting SGB	71	15,10
S102920	Gasblok SGB 200 C/D	72	1.324,40
S102886	Gasblok SGB2.250-230Volt	72	1.324,40
S102885	Gasblok SGB2.160/200-230Volt	72	1.324,40
S102921	Gasblok SGB 250 C/D	72	1.324,40
S102890	Ventilator SGB160 t/m 250C/D+2.160 t/m 250	73	899,10
S102828	Pakking ionisatie electrode SGB	74	7,18
S102862	Luchttoevoerpijp SGB250	75	115,90
S102930	Onderhoudsset SGB2.400		601,60
S102980	Onderhoudsset SGB2.320		577,80
S102981	Onderhoudsset SGB2.500		622,50

Brötje Eurocondens SGB 2 (320-500) groep 3

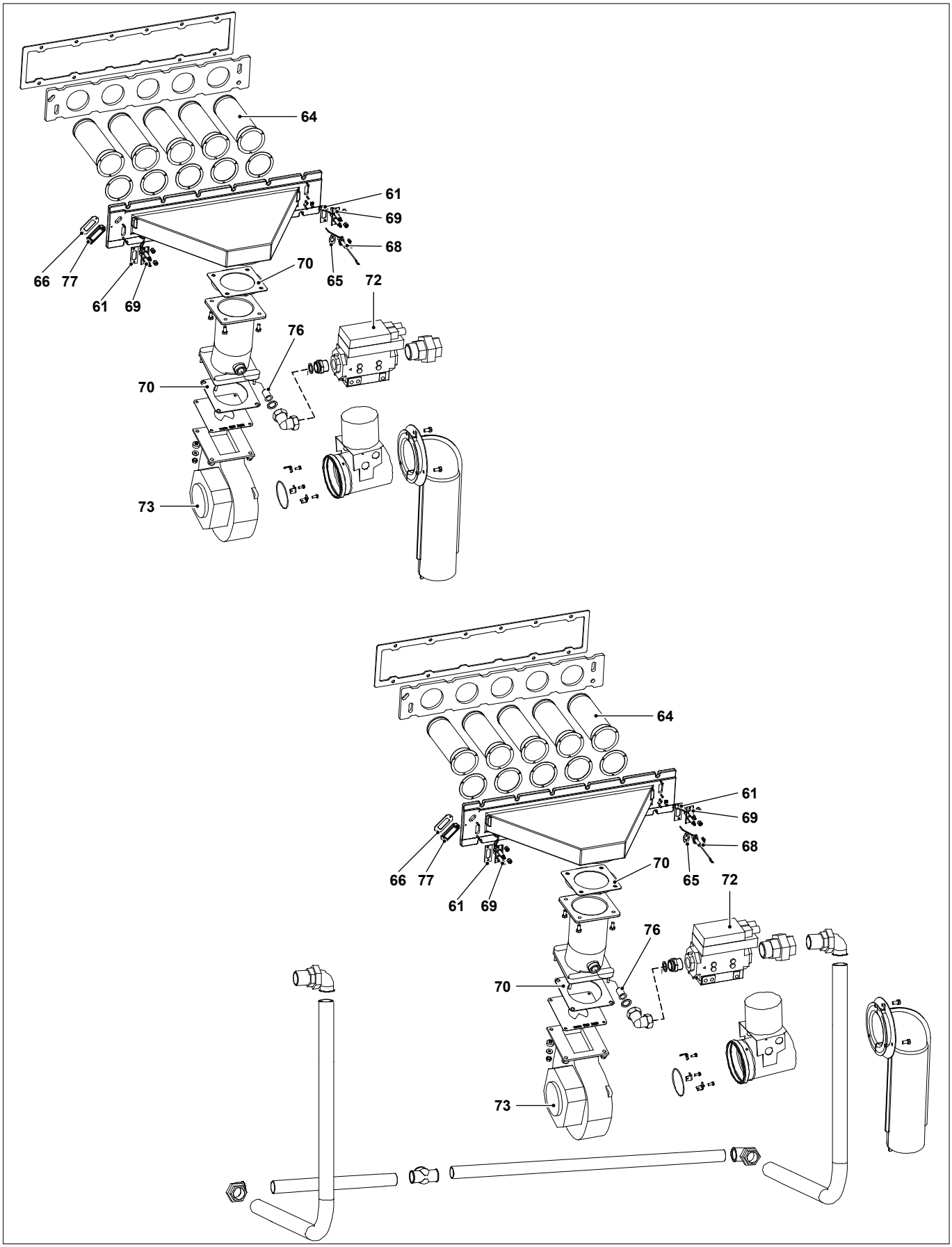

remeha

Brötje Eurocondens SGB 2 (320-500) groep 3

Art.nr.	Omschrijving	Positie-nummer	Prijs bruto ex. BTW, in €
S102826	Pakk.brpl.SGB1+2.250<nr5020005-RVS menghuis	23	51,50
S102818	Pakking RVS menghuis/br.plaat SGB 200	61	29,80
S102817	Pakking RVS menghuis/br.plaat SGB 160	61	28,20
S102819	Pakking RVS menghuis/br.plaat SGB 250	61	33,20
S102824	Pakk.brpl.SGB1+2.160 <nr5011598-RVS menghuis	63	42,40
S102825	Pakk.brpl.SGB1+2.200 <nr5020005-RVS menghuis	63	47,00
S102827	Branderbuis SGB1 (geen NIT)	64	193,40
S102850	Kijkglas SGB	65	11,50
S102829	Pakking kijkglas SGB	66	7,18
S102830	Pakking ontsteek electrode SGB	67	7,18
S102845	Ionisatie electr. SGB1+2 (RVS-mengbuis/geen NIT)	68	23,10
S102844	Ionisatie electr. SGB-2+C/D (ALU-mengbuis/geen NIT)	68	23,10
S102847	Ontsteek electrodeset SGB (geen NIT)	69	54,70
S102833	Pakking ventilator SGB1+2.160 t/m 250+120C/D	70	23,50
S102834	Pakking gasaansluiting SGB	71	15,10
S102920	Gasblok SGB 200 C/D	72	1.324,40
S102885	Gasblok SGB2.160/200-230Volt	72	1.324,40
S102921	Gasblok SGB 250 C/D	72	1.324,40
S102890	Ventilator SGB160 t/m 250C/D+2.160 t/m 250	73	899,10
S102828	Pakking ionisatie electrode SGB	74	7,18
S102862	Luchttoevoerpijp SGB250	75	115,90
S102886	Gasblok SGB2.250-230Volt		1.324,40
S102930	Onderhoudsset SGB2.400		601,60
S102980	Onderhoudsset SGB2.320		577,80
S102981	Onderhoudsset SGB2.500		622,50

Brötje Eurocondens SGB 2 (90-250) groep 1

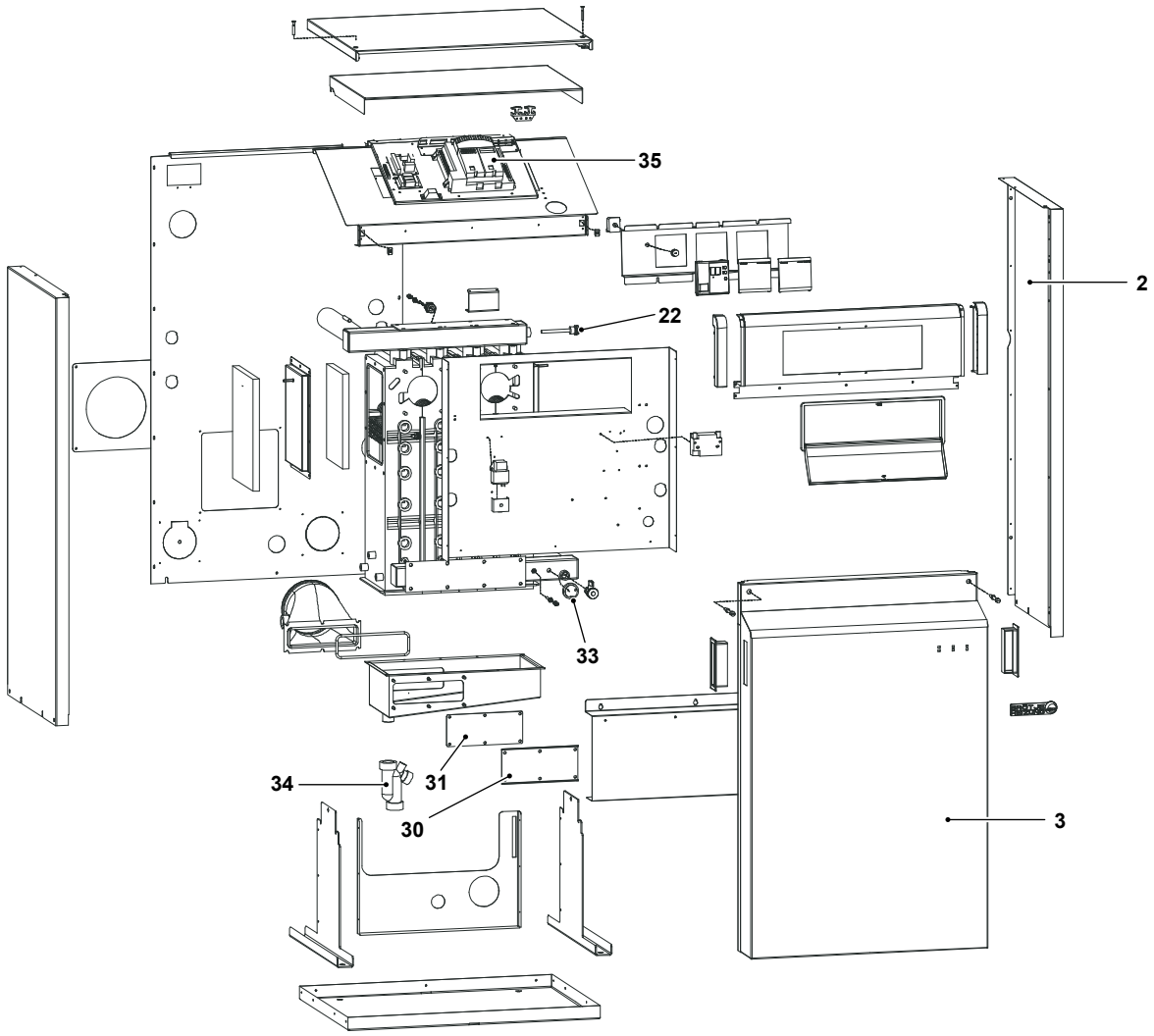

remeha

Brötje Eurocondens SGB 2 (90-250) groep 1

Art.nr.	Omschrijving	Positie-nummer	Prijs bruto ex. BTW, in €
S102784	Dompelbuis SGB1+2	22	21,30
S102785	Deksel condensbak SGB	30	29,50
S102786	Pakking condensbak SGB	31	15,90
S102800	Waterdrukschakelaar SGB + WGB	33	58,20
S102787	Sifon SGB ketel en EF boiler	34	47,00
S102869	Print LMU SGB2.120	35	553,30
S102868	Print LMU SGB2.90	35	553,30
S102872	Print LMU SGB2.250	35	553,30
S102871	Print LMU SGB2.200	35	553,30
S102728	Inbouwstrip voor RGG/SGB2		17,00
S102761	Ontsteekkabel WGB-N2+C/D		13,30
S102799	Drukverschilschakelaar SGB1+2		94,80
S102804	Therm. max. 110gr. SGB		62,90
S102809	Pakking waterdrukschak. SGB		4,45
S102867	Print bediening SGB2		150,40
S102870	Print LMU SGB2.160		553,30
S102875	Ontsteektrafo links SGB2+C/D		76,50
S102876	Ontsteektrafo rechts SGB2+C/D + WGB N2C/D		94,80
S102892	Ontst.kabel+dop SGB2+C/D (links)		21,80
S102894	Aanlegtemperatuurvoeler (extern) SGB2		103,00
S102895	Keteltemperatuurvoeler QAK36 voor SGB2/C/D		94,80
S102929	Onderhoudsset SGB2.200		301,30
S102976	Onderhoudsset SGB2.90		264,20
S102977	Onderhoudsset SGB2.120		270,90
S102978	Onderhoudsset SGB2.160		288,90
S102979	Onderhoudsset SGB2.250		311,00

Brötje Eurocondens SGB 2 (90-250) groep 2

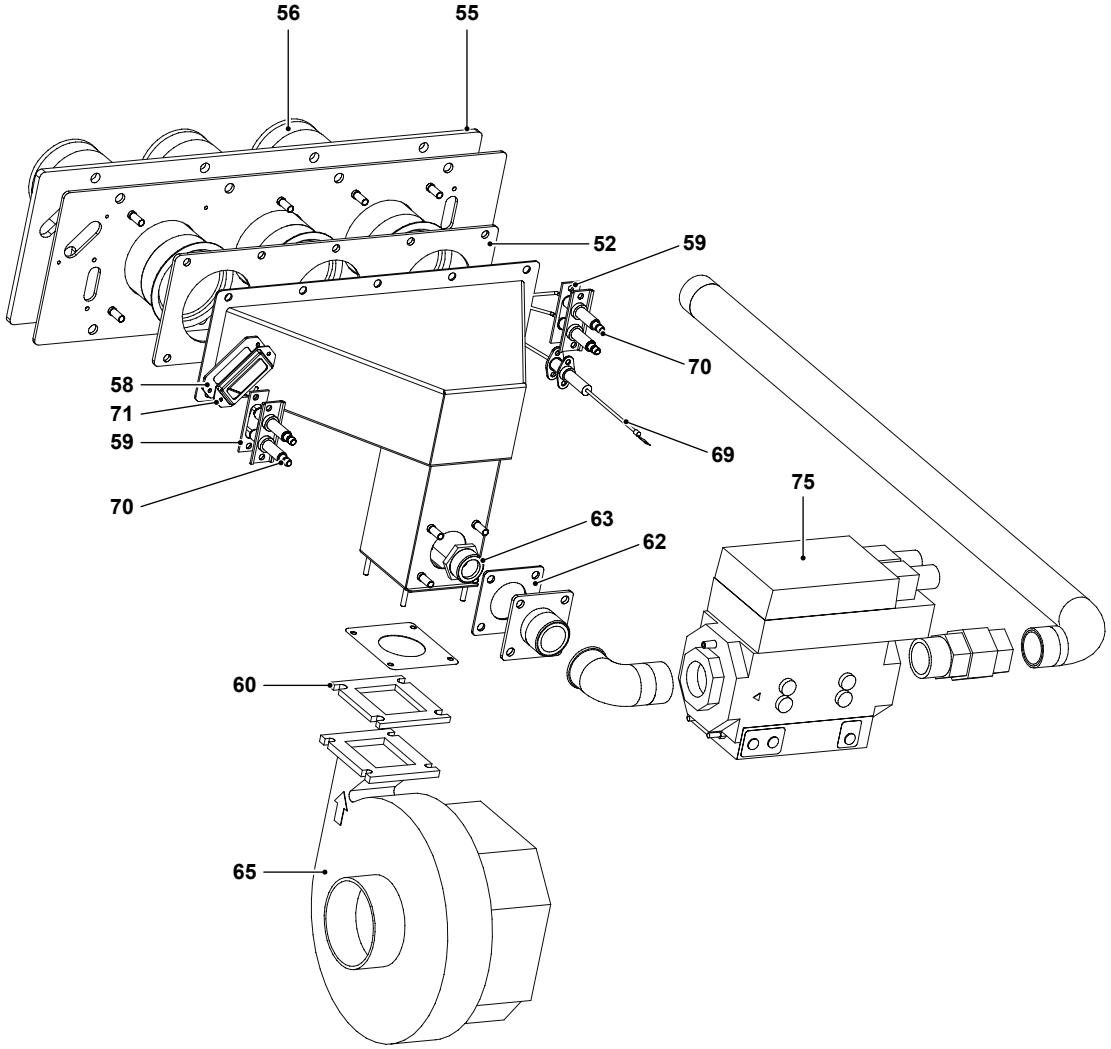

remeha

Brötje Eurocondens SGB 2 (90-250) groep 2

Art.nr.	Omschrijving	Positie-nummer	Prijs bruto ex. BTW, in €
S102818	Pakking RVS menghuis/br.plaat SGB 200	52	29,80
S102881	Pakk.brpl. SGB C/D+2.250 >nr.5020005-ALU menghuis	52	106,40
S102815	Pakking RVS menghuis/br.plaat SGB 90	52	22,10
S102877	Pakk.brpl. SGB C/D+2.90 >nr.4023160-ALU menghuis	52	37,50
S102878	Pakk.brpl. SGB C/D+2.120 >nr.4023160-ALU menghuis	52	44,30
S102879	Pakk.brpl. SGB C/D+2.160 >nr.5011598-ALU menghuis	52	87,00
S102880	Pakk.brpl. SGB C/D+2.200 >nr.5020005-ALU menghuis	52	91,50
S102817	Pakking RVS menghuis/br.plaat SGB 160	52	28,20
S102816	Pakking RVS menghuis/br.plaat SGB 120	52	26,70
S102819	Pakking RVS menghuis/br.plaat SGB 250	52	33,20
S102824	Pakk.brpl.SGB1+2.160 <nr5011598-RVS menghuis	55	42,40
S102823	Pakk.brpl.SGB1+2.120 <nr4023160-RVS menghuis	55	39,80
S102825	Pakk.brpl.SGB1+2.200 <nr5020005-RVS menghuis	55	47,00
S102822	Pakk.brpl.SGB1+2.90 <nr.4023160-RVS menghuis	55	35,40
S102826	Pakk.brpl.SGB1+2.250 <nr5020005-RVS menghuis	55	51,50
S102827	Branderbuis SGB1 (geen NIT)	56	193,40
S102829	Pakking kijkglas SGB	58	7,18
S102830	Pakking ontsteek electrode SGB	59	7,18
S102833	Pakking ventilator SGB1+2.160 t/m 250+120C/D	60	23,50
S102832	Pakking ventilator SGB1+2.90/120+90C/D	60	9,76
S102834	Pakking gasaansluiting SGB	62	15,10
S102889	Ventilator SGB120C/D+2.120(en SGB2.90 tot serienr. 4023160)	65	620,90
S102888	Ventilator SGB90C/D+2.90 vanaf serienr. 4023160 + WGB	65	520,90
S102890	Ventilator SGB160 t/m 250C/D+2.160 t/m 250	65	899,10
S102845	Ionisatie electr. SGB1+2 (RVS-mengbuis/geen NIT)	69	23,10
S102844	Ionisatie electr. SGB-2+C/D (ALU-mengbuis/geen NIT)	69	23,10
S102847	Ontsteek electrodeset SGB (geen NIT)	70	54,70
S102850	Kijkglas SGB	71	11,50
S102884	Gasblok SGB2.90/120-230Volt	75	1.324,40
S102920	Gasblok SGB 200 C/D	75	1.324,40
S102886	Gasblok SGB2.250-230Volt	75	1.324,40
S102885	Gasblok SGB2.160/200-230Volt	75	1.324,40
S102921	Gasblok SGB 250 C/D	75	1.324,40
S102828	Pakking ionisatie electrode SGB	76	7,18
S102859	Luchttoevoerpijp WGB50/70		51,10
S102860	Luchttoevoerpijp SGB90/120		51,10
S102862	Luchttoevoerpijp SGB250		115,90
S102883	Branderpakking SGB met NIT branders (+los ALU.)		5,79
S102929	Onderhoudsset SGB2.200		301,30
S102976	Onderhoudsset SGB2.90		264,20
S102977	Onderhoudsset SGB2.120		270,90
S102978	Onderhoudsset SGB2.160		288,90
S102979	Onderhoudsset SGB2.250		311,00

Brötje Eurocondens SGB 320-500 C/D groep 1

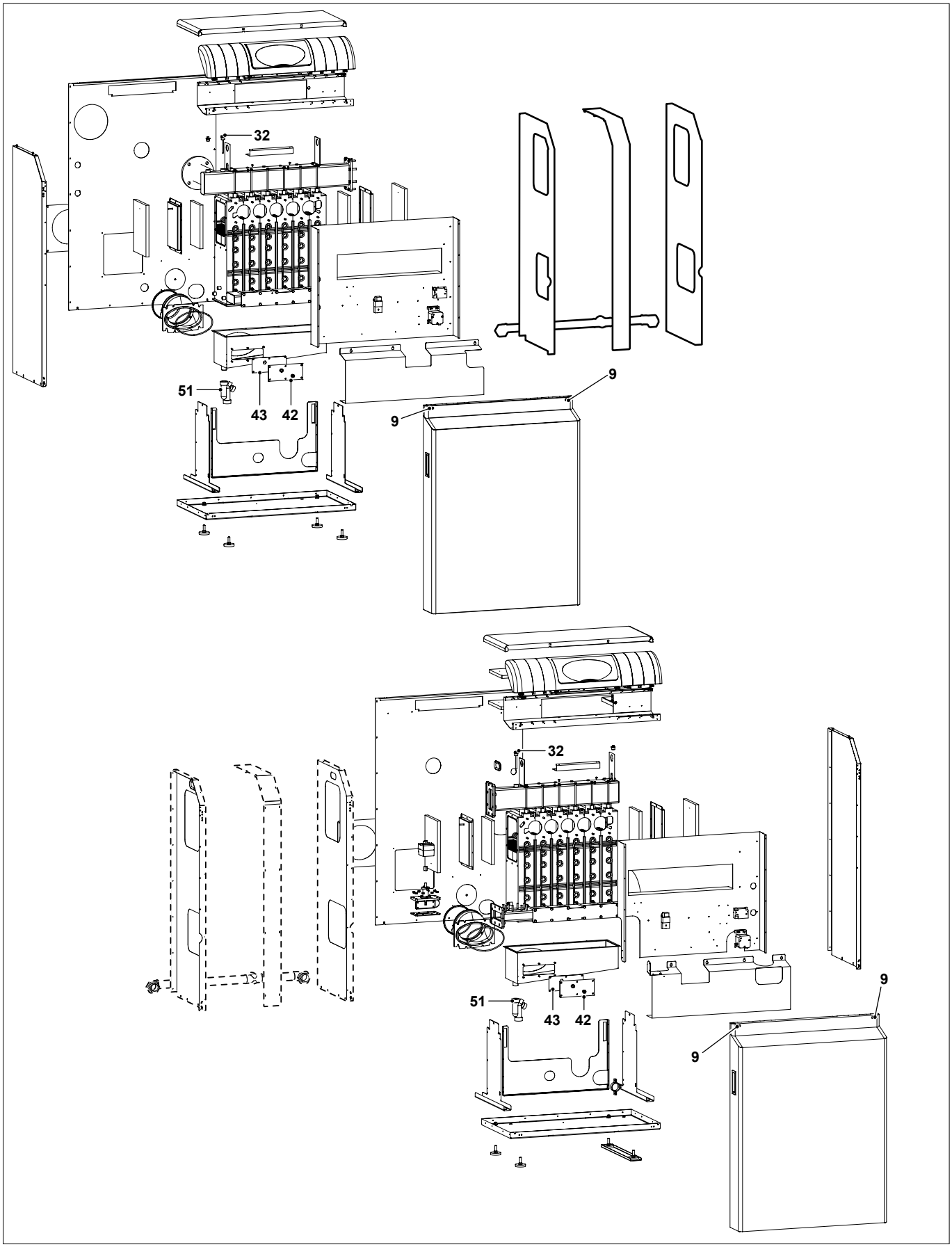

remeha

Brötje Eurocondens SGB 320-500 C/D groep 1

Art.nr.	Omschrijving	Positie-nummer	Prijs bruto ex. BTW, in €
S102811	Snelsluiting voor voorpaneel SGB1+2	9	19,30
S102915	Snelsluiting voor voorpaneel SGB-C/D	9	13,50
S102784	Dompelbuis SGB1+2	32	21,30
S102785	Deksel condensbak SGB	42	29,50
S102786	Pakking condensbak SGB	43	15,90
S102746	Condensw.sifon compl. WGB-N2+C/D	51	20,70
S102800	Waterdrukschakelaar SGB + WGB		58,20
S102772	Print bediening SGB + WGB - C/D		177,30
S102804	Therm. max. 110gr. SGB		62,90
S102809	Pakking waterdrukschak. SGB		4,45
S102875	Ontsteektrafo links SGB2+C/D		76,50
S102876	Ontsteektrafo rechts SGB2+C/D + WGB N2C/D		94,80
S102887	Bovenpaneel SGB2.250 wit		219,70
S102892	Ontst.kabel+dop SGB2+C/D (links)		21,80
S102895	Keteltemperatuurvoeler QAK36 voor SGB2/C/D		94,80
S102912	Zekering met houder voor SGB-C/D		6,06
S102913	Resetknop SGB-C/D		14,00
S102914	A/U schakelaar (1-2 grijs) SGB C/D		9,22
S102917	Pakking voor QAK36 voeler SGB2/C/D		3,09
S102985	Onderhoudsset SGB C 320		436,20
S102986	Onderhoudsset SGB C 400		448,70
S102987	Onderhoudsset SGB C 500		458,50
S102988	Onderhoudsset SGB D 320 NIT		436,20
S102989	Onderhoudsset SGB D 400 NIT		448,70
S102990	Onderhoudsset SGB D 500 NIT		458,50

Brötje Eurocondens SGB 320-500 C/D groep 2

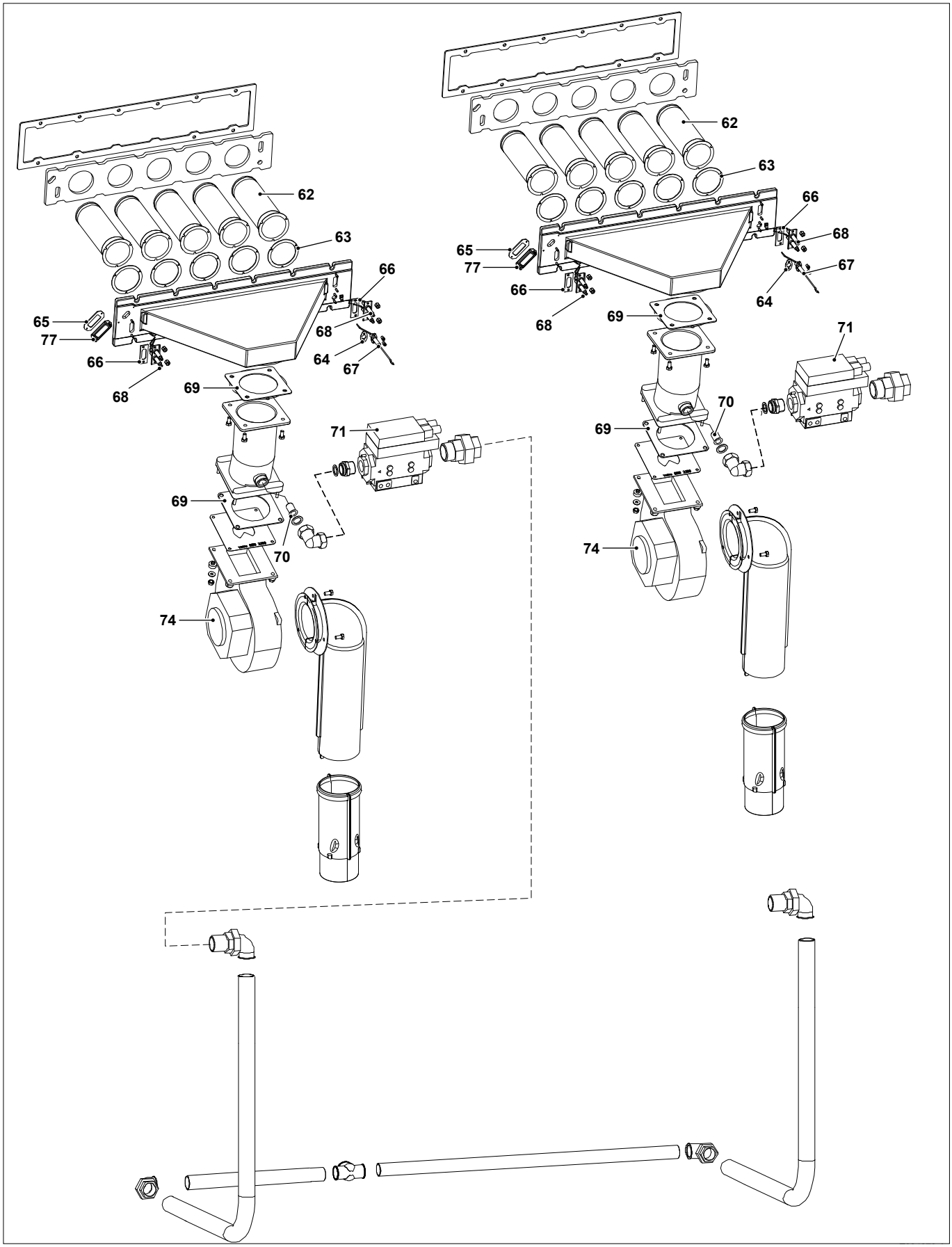

remeha

Brötje Eurocondens SGB 320-500 C/D groep 2

Art.nr.	Omschrijving	Positie-nummer	Prijs bruto ex. BTW, in €
S102827	Branderbuis SGB1 (geen NIT)	62	193,40
S102928	Brander NIT voor SGB-D	62	193,40
S102883	Branderpakking SGB met NIT branders (+los ALU.)	63	5,79
S102828	Pakking ionisatie electrode SGB	64	7,18
S102829	Pakking kijkglas SGB	65	7,18
S102830	Pakking ontsteek electrode SGB	66	7,18
S102849	Ontsteek electrodeset SGB90-500C/D (voor NIT-uitv.)	67	57,60
S102844	Ionisatie electr. SGB-2+C/D (ALU-mengbuis/geen NIT)	67	23,10
S102847	Ontsteek electrodeset SGB (geen NIT)	68	54,70
S102846	Ionisatie electrode SGB90-500C/D (voor NIT-uitv.)	68	23,90
S102833	Pakking ventilator SGB1+2.160 t/m 250+120C/D	69	23,50
S102779	Gasklep WGB-110C/D	71	594,10
S102919	Gasblok SGB 120/160 C/D	71	1.324,40
S102920	Gasblok SGB 200 C/D	71	1.324,40
S102886	Gasblok SGB2.250-230Volt	71	1.324,40
S102921	Gasblok SGB 250 C/D	71	1.324,40
S102890	Ventilator SGB160 t/m 250C/D+2.160 t/m 250	74	899,10
S102850	Kijkglas SGB	77	11,50
S102985	Onderhoudsset SGB C 320		436,20
S102986	Onderhoudsset SGB C 400		448,70
S102987	Onderhoudsset SGB C 500		458,50
S102988	Onderhoudsset SGB D 320 NIT		436,20
S102989	Onderhoudsset SGB D 400 NIT		448,70
S102990	Onderhoudsset SGB D 500 NIT		458,50

Brötje Eurocondens SGB 90-250 C/D groep 1

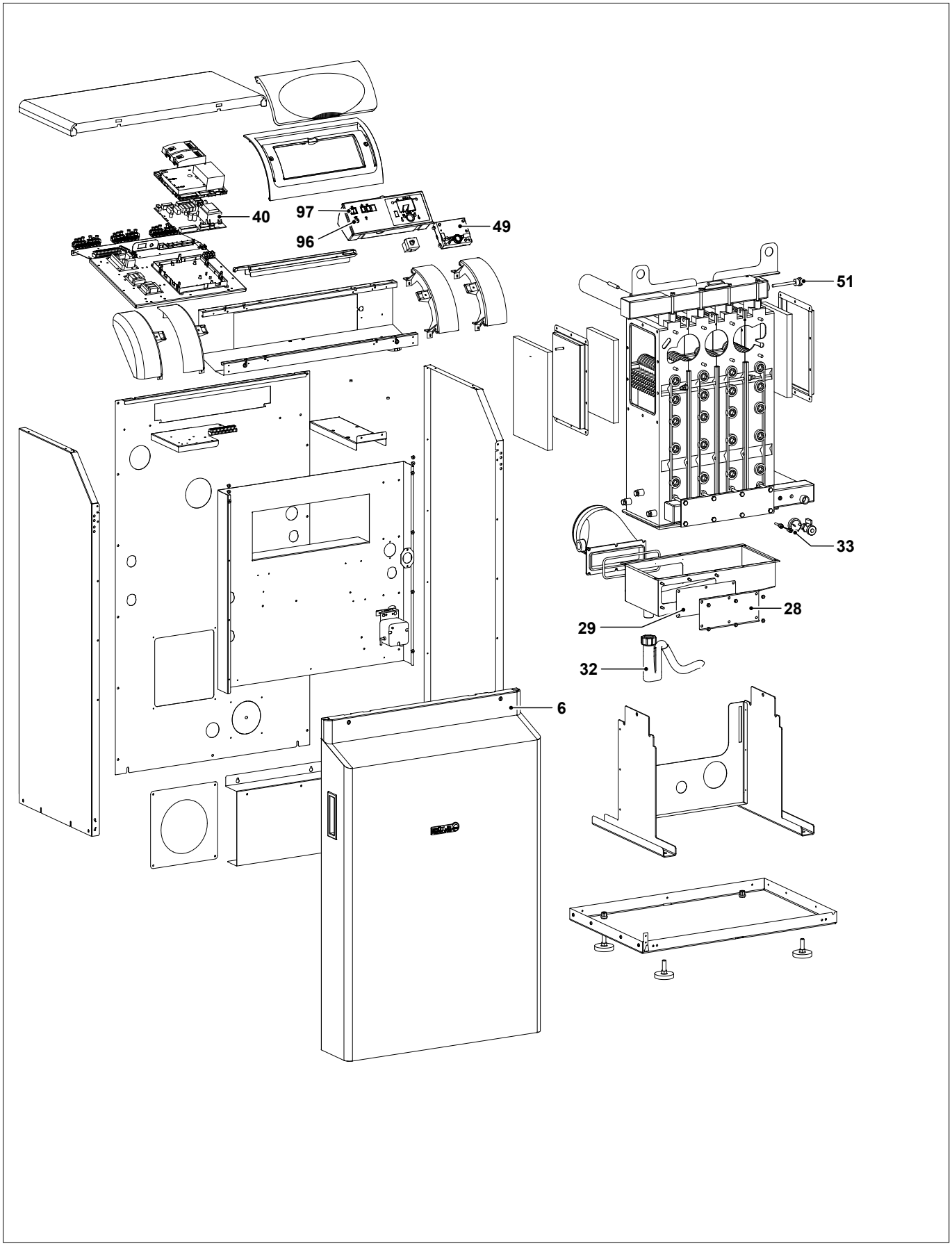

remeha

Brötje Eurocondens SGB 90-250 C/D groep 1

Art.nr.	Omschrijving	Positie-nummer	Prijs bruto ex. BTW, in €
S102915	Snelsluiting voor voorpaneel SGB-C/D	6	13,50
S102785	Deksel condensbak SGB	28	29,50
S102786	Pakking condensbak SGB	29	15,90
S102746	Condensw.sifon compl. WGB-N2+C/D	32	20,70
S102800	Waterdrukschakelaar SGB + WGB	33	58,20
S102911	Print LMU SGB 250C/D (geen NIT)	40	339,10
S102909	Print LMU SGB 160C/D (geen NIT)	40	339,10
S102923	Print LMU SGB 120D-NIT uitv.	40	339,10
S102907	Print LMU SGB 90C/D (geen NIT)	40	339,10
S102910	Print LMU SGB 200C/D (geen NIT)	40	339,10
S102926	Print LMU SGB 250D-NIT uitv.	40	339,10
S102925	Print LMU SGB 200D-NIT uitv.	40	339,10
S102924	Print LMU SGB 160D-NIT uitv.	40	339,10
S102922	Print LMU SGB 090D-NIT uitv.	40	339,10
S102772	Print bediening SGB + WGB - C/D	49	177,30
S102895	Keteltemperatuurvoeler QAK36 voor SGB2/C/D	51	94,80
S102914	A/U schakelaar (1-2 grijs) SGB C/D	96	9,22
S102913	Resetknop SGB-C/D	97	14,00
S102761	Ontsteekkabel WGB-N2+C/D		13,30
S102804	Therm. max. 110gr. SGB		62,90
S102809	Pakking waterdrukschak. SGB		4,45
S102854	Pakkingring EPDM 40x30x3 mm t.b.v. retourverdeelstuk		1,35
S102875	Ontsteektrafo links SGB2+C/D		76,50
S102876	Ontsteektrafo rechts SGB2+C/D + WGB N2C/D		94,80
S102892	Ontst.kabel+dop SGB2+C/D (links)		21,80
S102912	Zekering met houder voor SGB-C/D		6,06
S102917	Pakking voor QAK36 voeler SGB2/C/D		3,09
S102931	Onderhoudsset SGB-C/D 160		231,20
S102932	Onderhoudsset SGB-C/D 200		223,80
S102982	Onderhoudsset SGBC/D 90		208,40
S102983	Onderhoudsset SGBC/D 120		215,40
S102984	Onderhoudsset SGB C/D 250		241,20

Brötje Eurocondens SGB 90-250 C/D groep 2

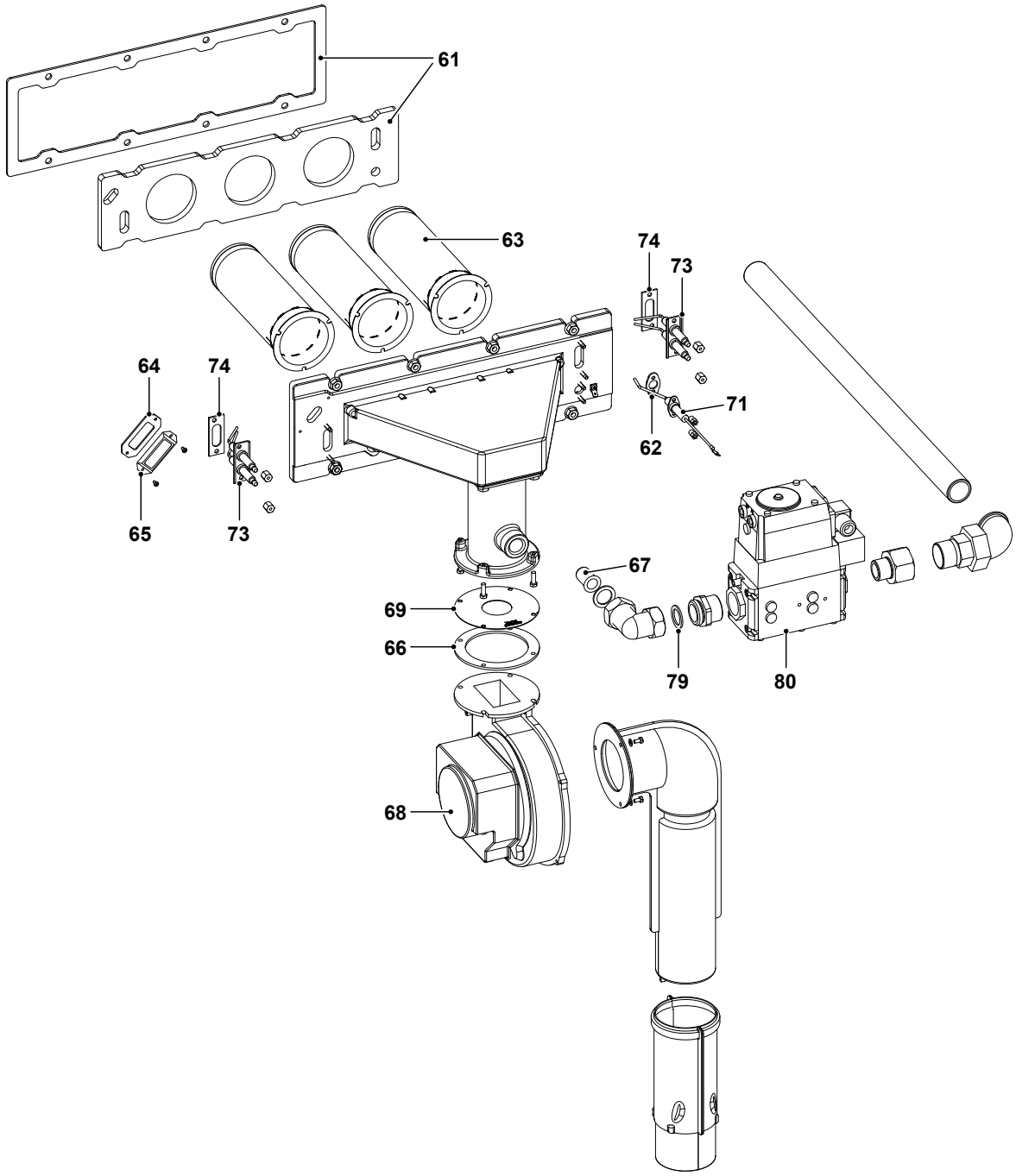

remeha

Brötje Eurocondens SGB 90-250 C/D groep 2

Art.nr.	Omschrijving	Positie-nummer	Prijs bruto ex. BTW, in €
S102881	Pakk.brpl. SGB C/D+2.250 >nr.5020005-ALU menghuis	61	106,40
S102877	Pakk.brpl. SGB C/D+2.90 >nr.4023160-ALU menghuis	61	37,50
S102878	Pakk.brpl. SGB C/D+2.120 >nr.4023160-ALU menghuis	61	44,30
S102879	Pakk.brpl. SGB C/D+2.160 >nr.5011598-ALU menghuis	61	87,00
S102880	Pakk.brpl. SGB C/D+2.200 >nr.5020005-ALU menghuis	61	91,50
S102828	Pakking ionisatie electrode SGB	62	7,18
S102827	Branderbuis SGB1 (geen NIT)	63	193,40
S102928	Brander NIT voor SGB-D	63	193,40
S102829	Pakking kijkglas SGB	64	7,18
S102850	Kijkglas SGB	65	11,50
S102916	Pakking ventilator SGB-C/D 160 t/m 250	66	47,70
S102833	Pakking ventilator SGB1+2.160 t/m 250+120C/D	66	23,50
S102832	Pakking ventilator SGB1+2.90/120+90C/D	66	9,76
S102889	Ventilator SGB120C/D (en SGB2.90 tot serienr. 4023160)	68	620,90
S102888	Ventilator SGB90C/D+2.90 vanaf serienr. 4023160 + WGB	68	520,90
S102890	Ventilator SGB160 t/m 250C/D+2.160 t/m 250	68	899,10
S102846	Ionisatie electrode SGB90-500C/D (voor NIT-uitv.)	71	23,90
S102844	Ionisatie electr. SGB-2+C/D (ALU-mengbuis/geen NIT)	71	23,10
S102847	Ontsteek electrodeset SGB (geen NIT)	73	54,70
S102849	Ontsteek electrodeset SGB90-500C/D (voor NIT-uitv.)	73	57,60
S102830	Pakking ontsteek electrode SGB	74	7,18
S102834	Pakking gasaansluiting SGB	79	15,10
S102779	Gasklep WGB-110C/D	80	594,10
S102919	Gasblok SGB 120/160 C/D	80	1.324,40
S102920	Gasblok SGB 200 C/D	80	1.324,40
S102886	Gasblok SGB2.250-230Volt	80	1.324,40
S102918	Gasblok SGB 90 C/D	80	1.324,40
S102921	Gasblok SGB 250 C/D	80	1.324,40
S102883	Branderpakking SGB met NIT branders (+los ALU.)		5,79
S102931	Onderhoudsset SGB-C/D 160		231,20
S102932	Onderhoudsset SGB-C/D 200		223,80
S102982	Onderhoudsset SGBC/D 90		208,40
S102983	Onderhoudsset SGBC/D 120		215,40
S102984	Onderhoudsset SGB C/D 250		241,20

Brötje Ecotherm Plus WGB(N) 2.15 - 2.70 groep 1

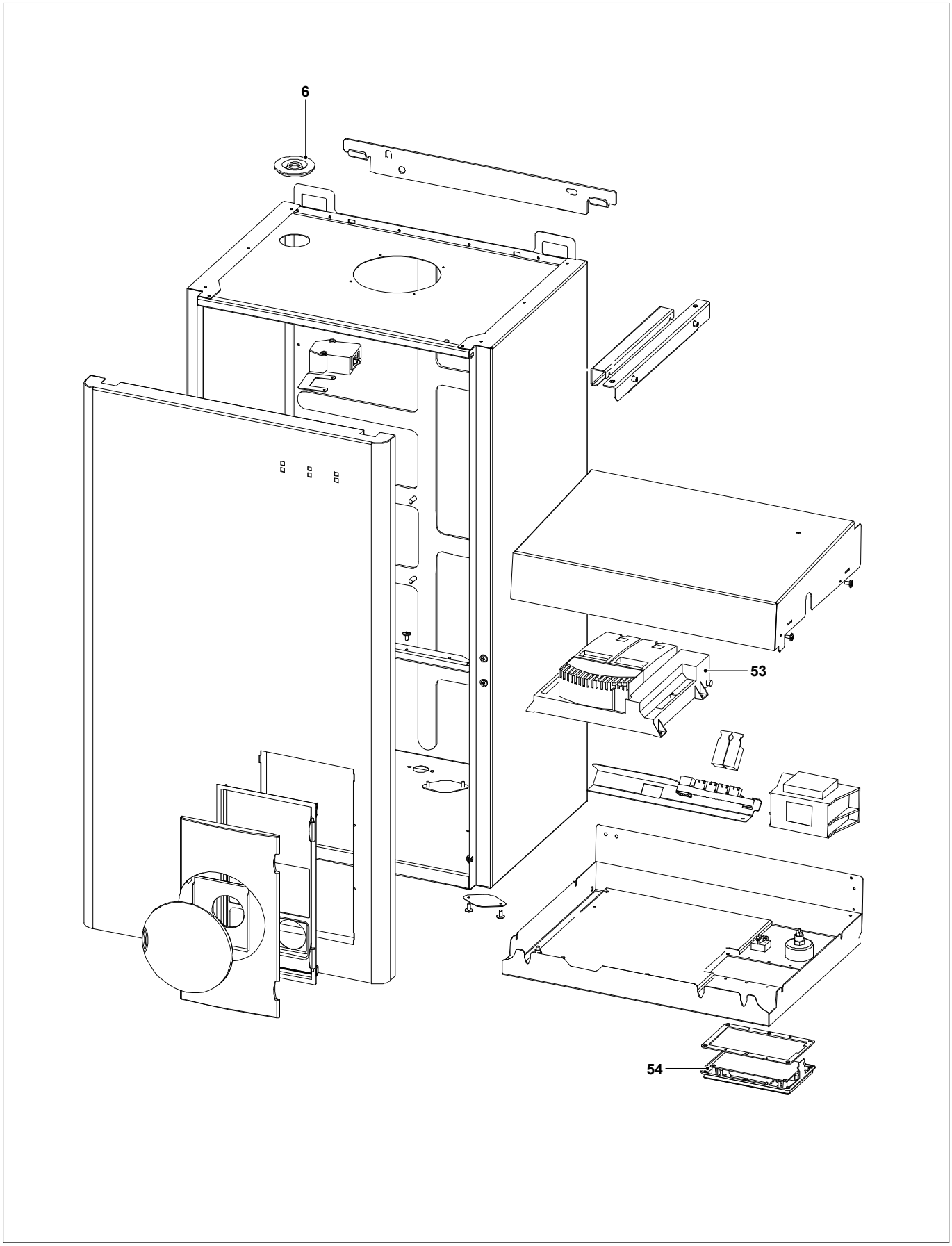

remeha

Brötje Ecotherm Plus WGB(N) 2.15 - 2.70 groep 1

Art.nr.	Omschrijving	Positie-nummer	Prijs bruto ex. BTW, in €
S102745	Pakking voor ontluchter WGB-N2+C/D	6	1,53
S102755	Print LMU WGB-N2.70	53	408,30
S102754	Print LMU WGB-N2.50	53	415,00
S102753	Print bediening WGB-N2	54	204,00
S102728	Inbouwstrip voor RGG/SGB2		17,00
S102759	Max. thermostaat WGB-N2+C/D		6,68
S102770	Ketelvoeler (onder) QAL36 WGB-N2+C/D		13,90
S102867	Print bediening SGB2		150,40
S102875	Ontsteektrafo links SGB2+C/D		76,50
S102876	Ontsteektrafo rechts SGB2+C/D + WGB N2C/D		94,80
S102892	Ontst.kabel+dop SGB2+C/D (links)		21,80
S102761	Ontsteekkabel WGB-N2+C/D		13,30
S102894	Aanlegtemperatuurvoeler (extern) SGB2		103,00
S102895	Keteltemperatuurvoeler QAK36 voor SGB2/C/D		94,80

Brötje Ecotherm Plus WGB(N) 2.15 - 2.70 groep 2

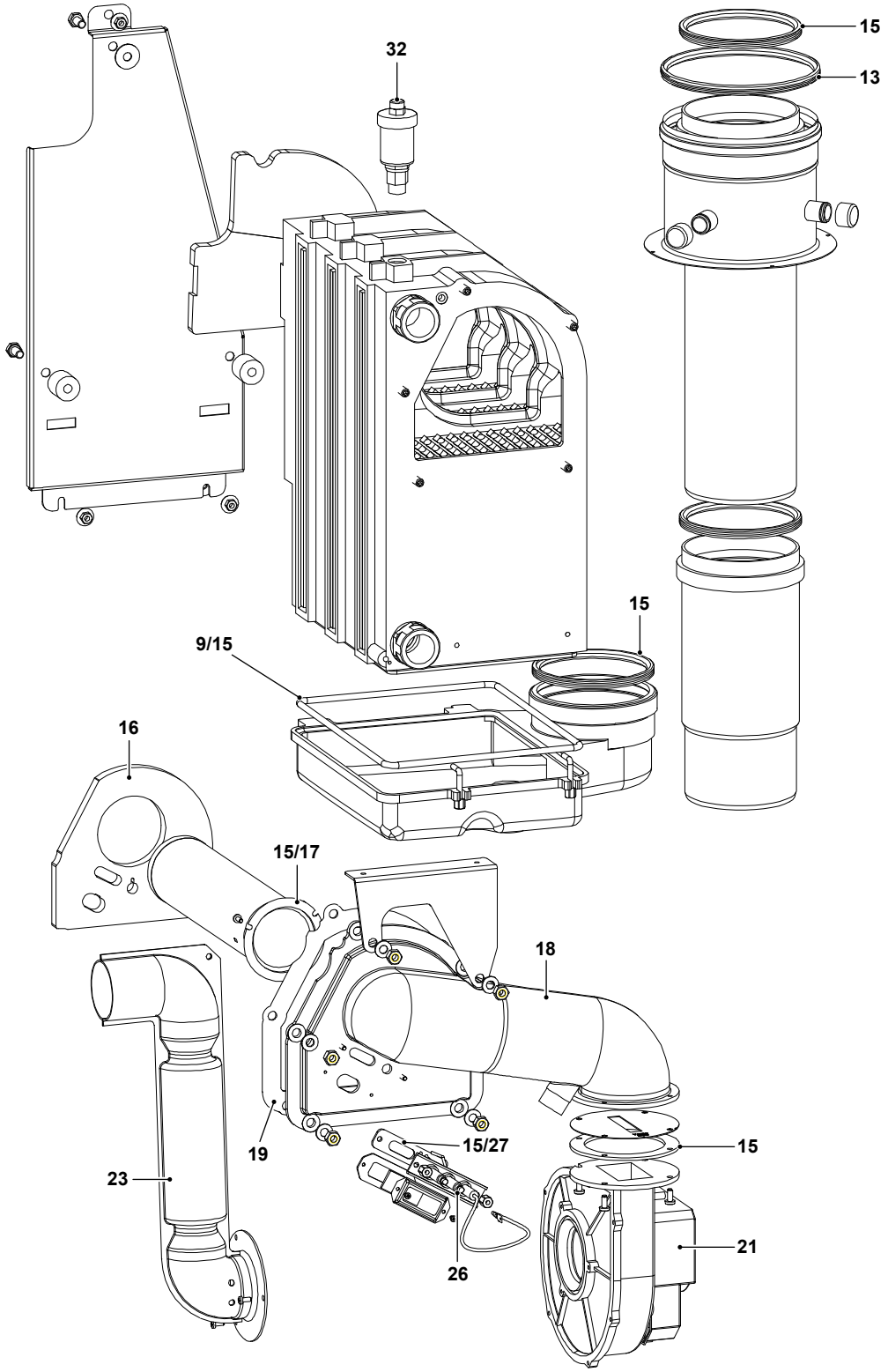

remeha

Brötje Ecotherm Plus WGB(N) 2.15 - 2.70 groep 2

Art.nr.	Omschrijving	Positie-nummer	Prijs bruto ex. BTW, in €
S102748	Pakking condensbak WGB70	9	19,70
S102747	Pakking condensbak WGB50	9	19,70
S102743	Lippenring 150 mm. voor WGB-N2+C/D	13	17,80
S102749	Pakkingset WGB-N2+C/D (voor vent./warmtew./ltv)	15	32,60
S102750	Isolatieplaat brander WGB-N2+C/D	16	15,90
S102883	Branderpakking SGB met NIT branders (+los ALU.)	17	5,79
S102752	Branderplaat WGB-N2+C/D	18	203,00
S102751	Branderpakking WGB-N2+C/D	19	15,60
S102888	Ventilator SGB90C/D+2.90 vanaf serienr. 4023160 + WGB	21	520,90
S102859	Luchttoevoerpijp WGB50/70	23	51,10
S102767	Electrodeset ontst.+ion. incl. pakking WGB-N2+C/D	26	24,30
S102768	Pakking electrodeset WGB-N2+C/D	27	5,68
S102771	Ontluchter WGB-C/D	32	24,90

Brötje Ecotherm Plus WGB(N) 2.15 - 2.70 groep 3

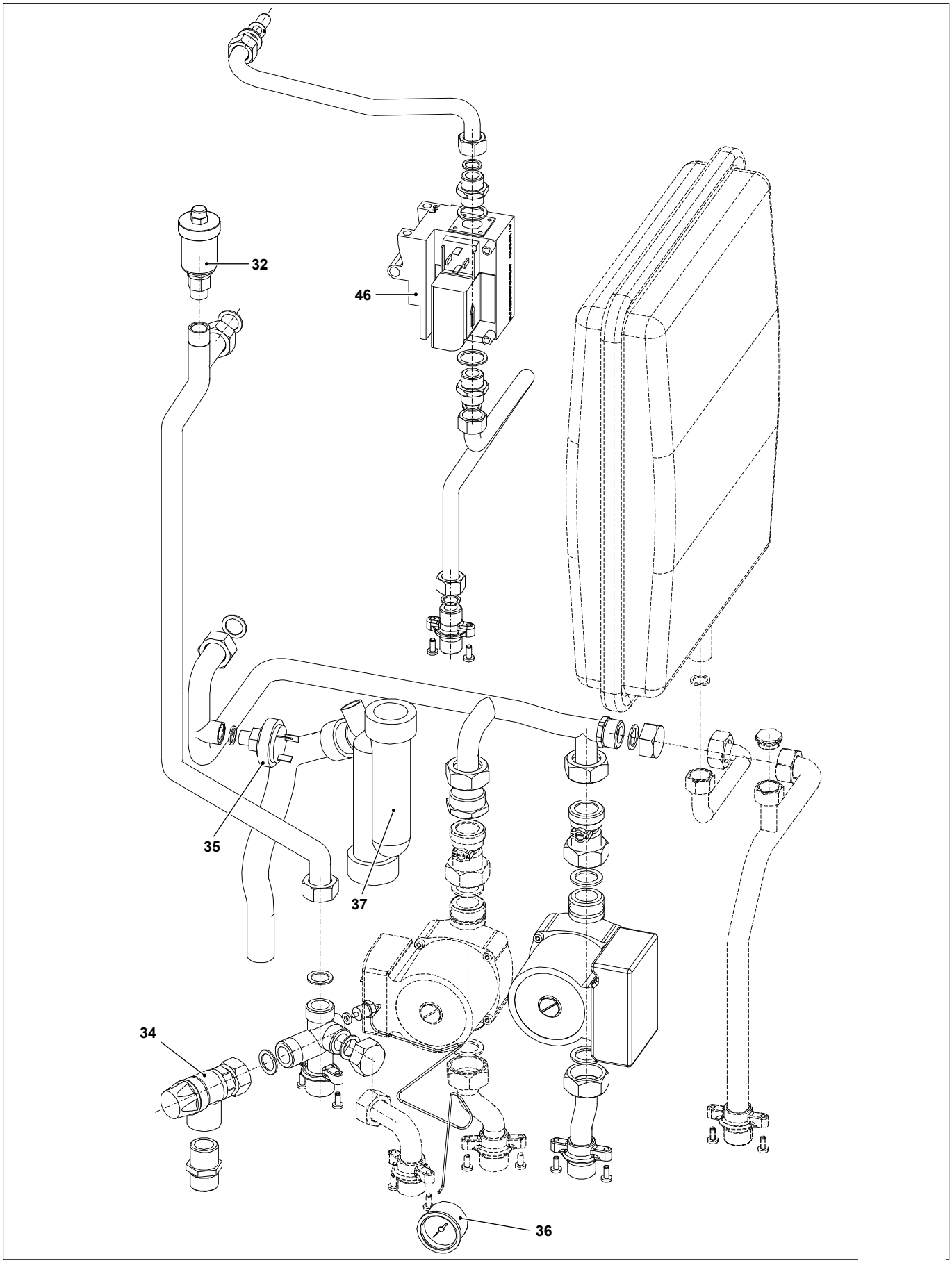

remeha

Brötje Ecotherm Plus WGB(N) 2.15 - 2.70 groep 3

Art.nr.	Omschrijving	Positie-nummer	Prijs bruto ex. BTW, in €
S102757	Overstortventiel WGB-N2+C/D	34	27,00
S102800	Waterdrukschakelaar SGB + WGB	35	58,20
S102756	Manometer WGB-N2+C/D	36	16,70
S102746	Condensw.sifon compl. WGB-N2+C/D	37	20,70
S102764	Gasklep WGB-N2.50	46	156,70
S102777	Gasklep WGB-50C/D	46	156,70
S102778	Gasklep WGB-70C/D	46	500,60
S102763	Pakkingset gasleiding WGB-N2+C/D		8,42